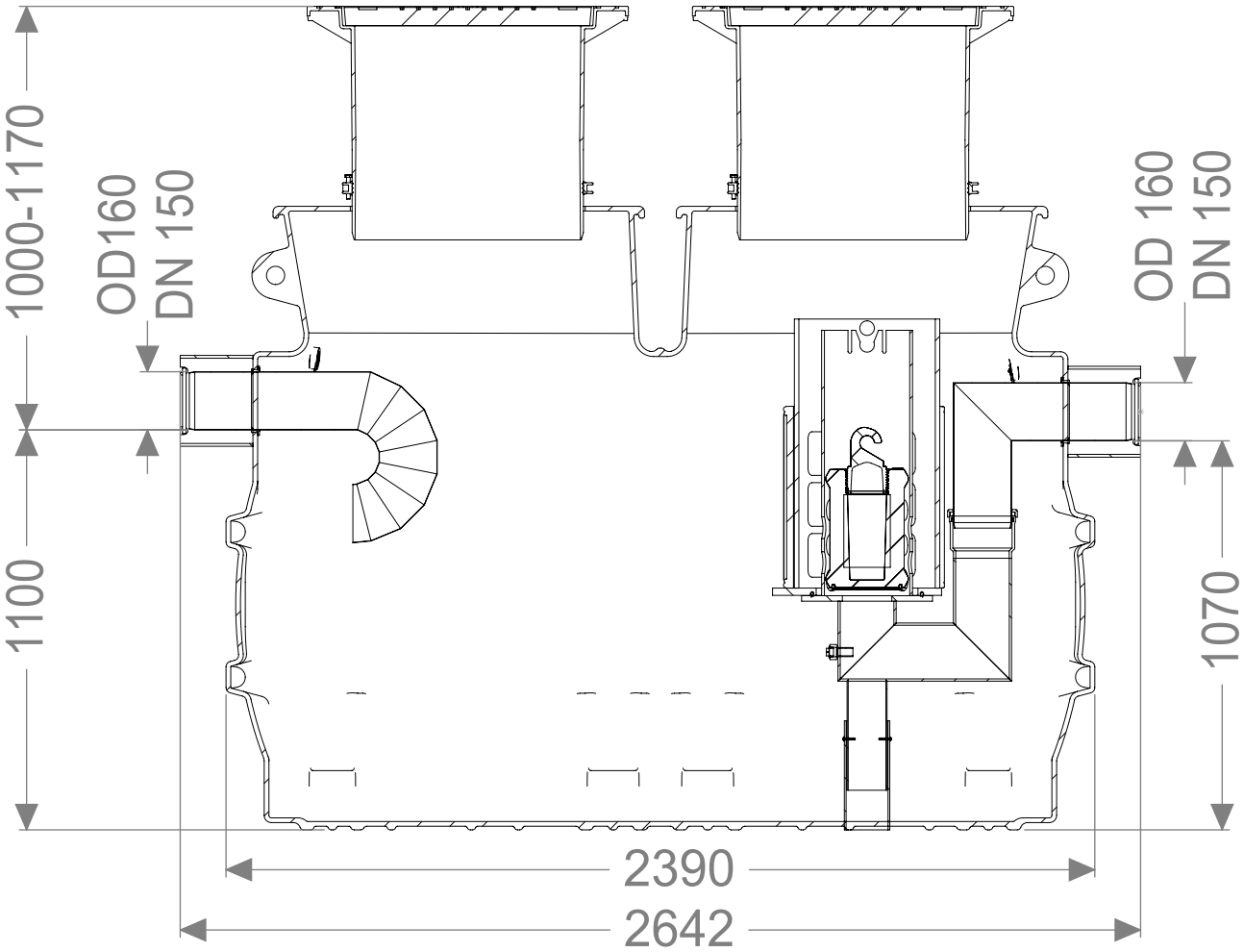
1000-1170
OD160
DN 150
OD 160
DN 150
1100
1070
2390
2642

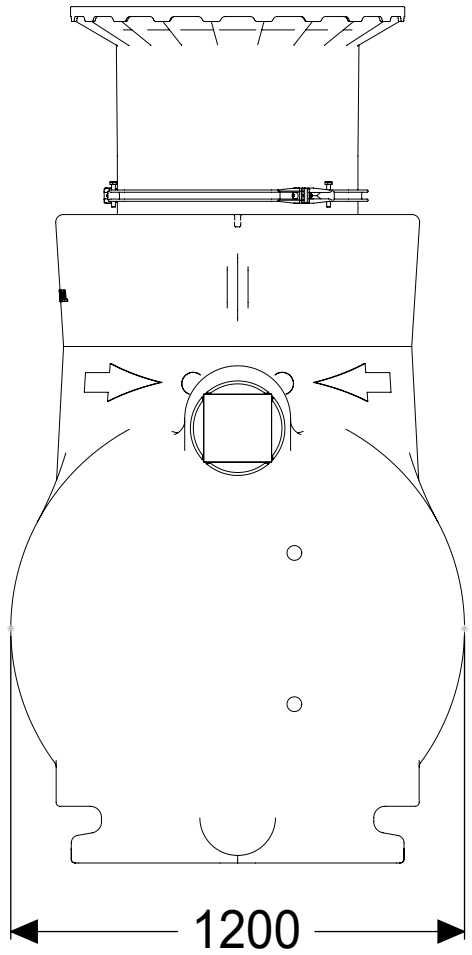
1200

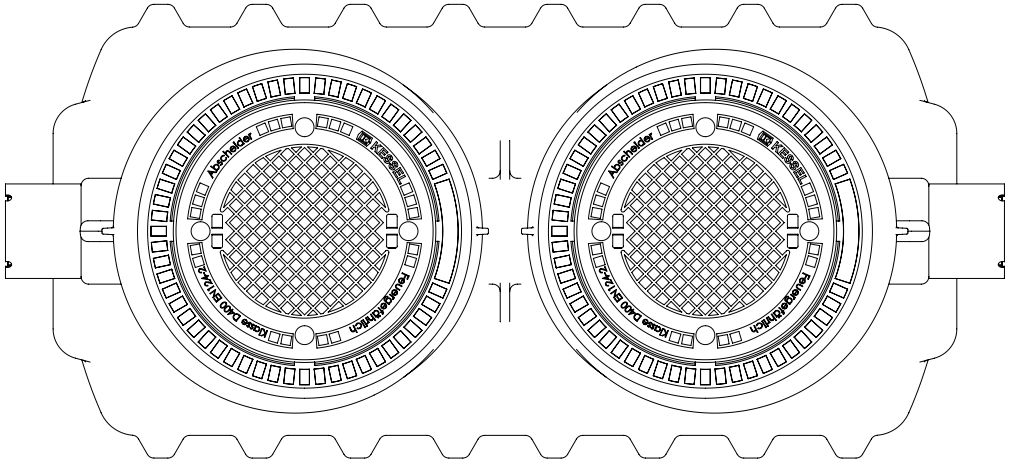
Abscheider
KS&S
Fettabscheider
Klasse D400 SN124-2
Abscheider
KS&S
Fettabscheider
Klasse D400 SN124-2