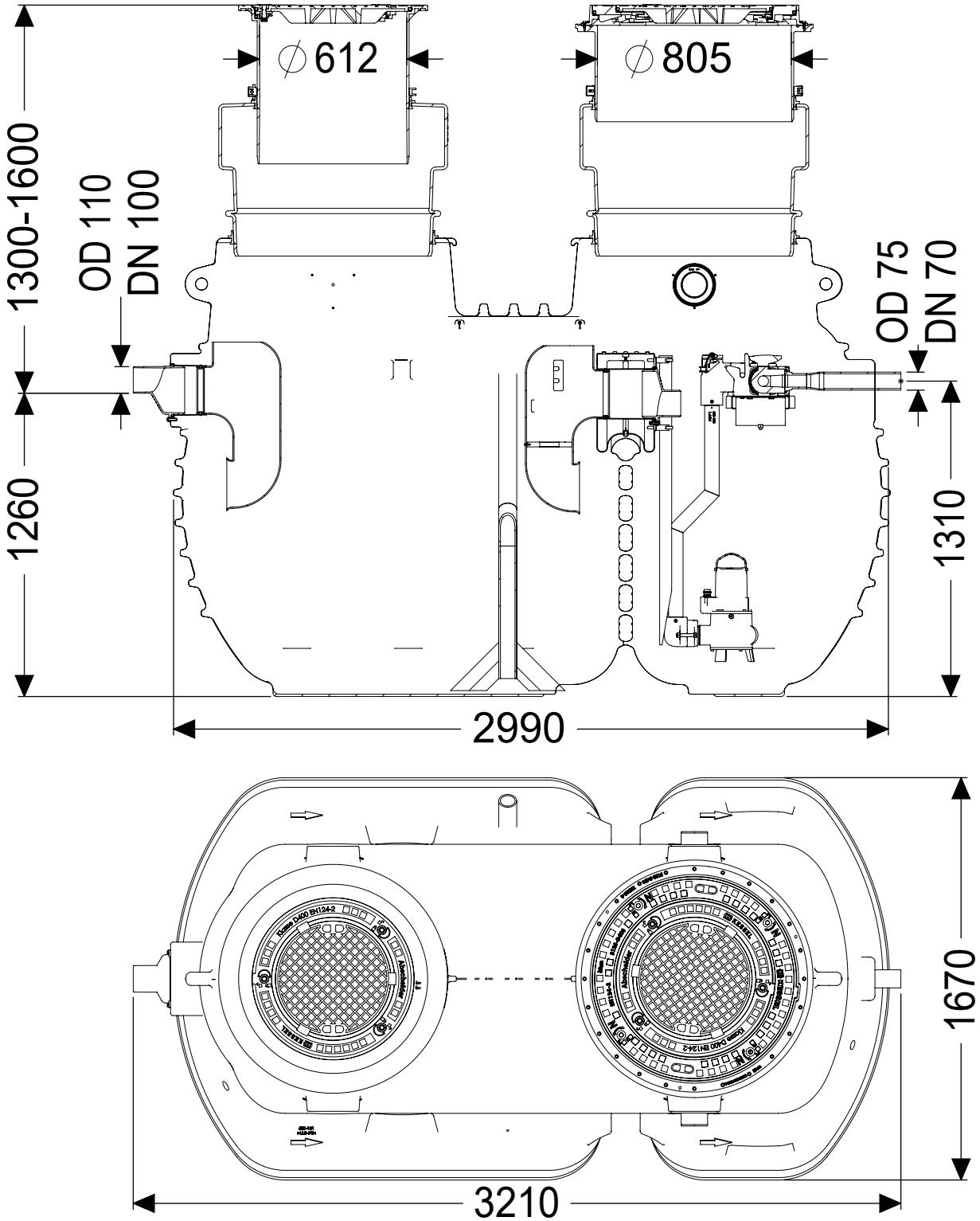
∅612
∅805
1300-1600
OD 110
DN 100
OD 75
DN 70
1260
1310
2990
1670
3210