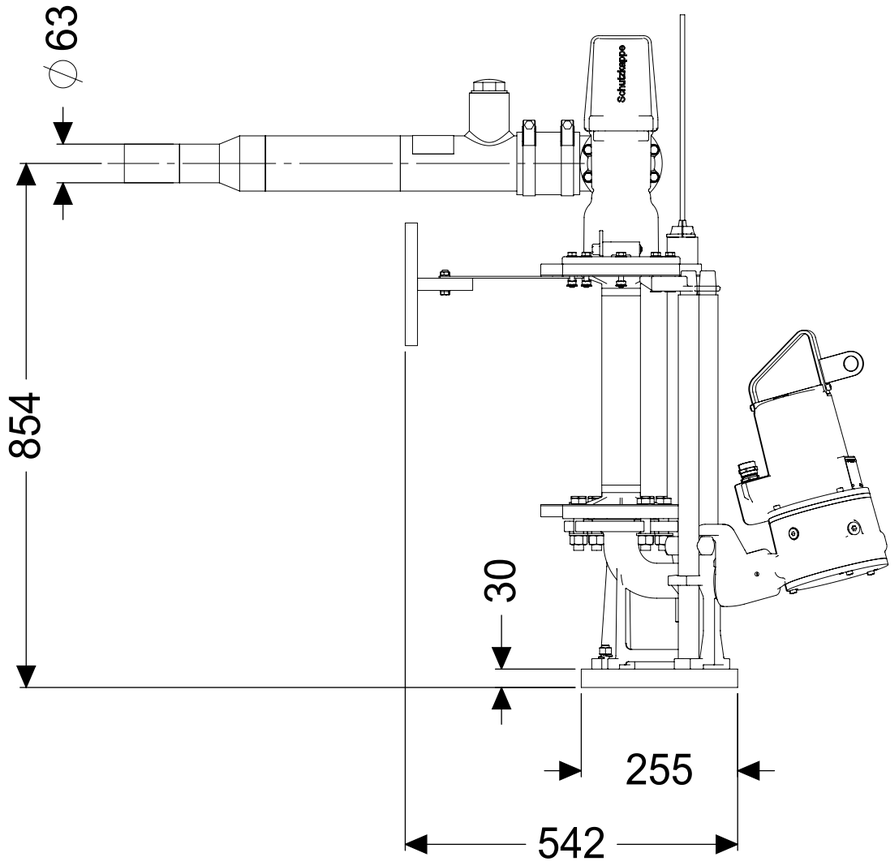
⌀63
854
30
255
542
Schutzkappe

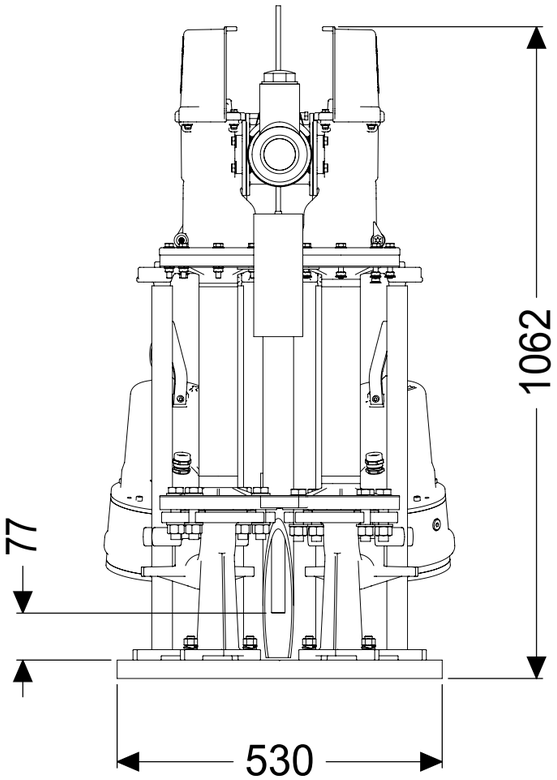
1062
77
530

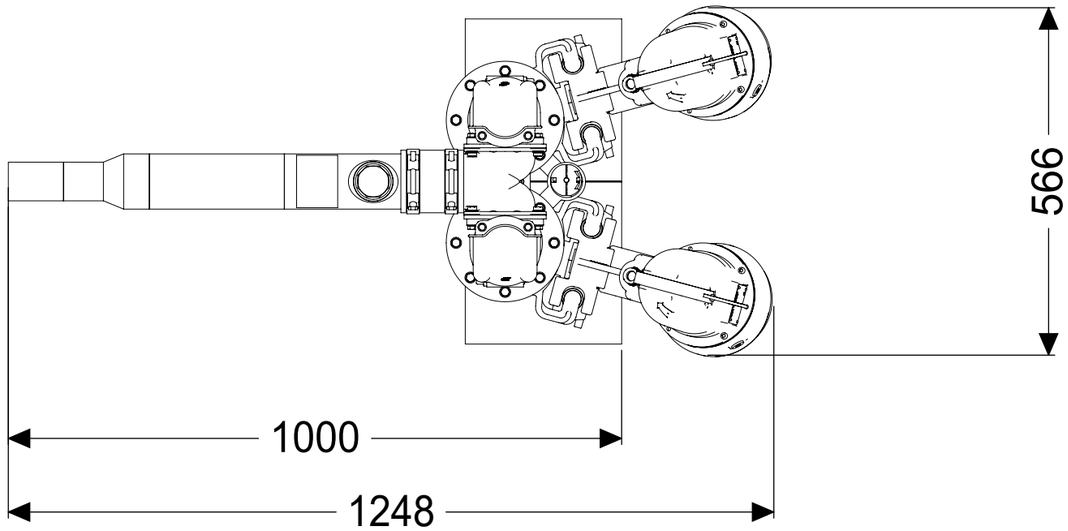
595
1000
1248