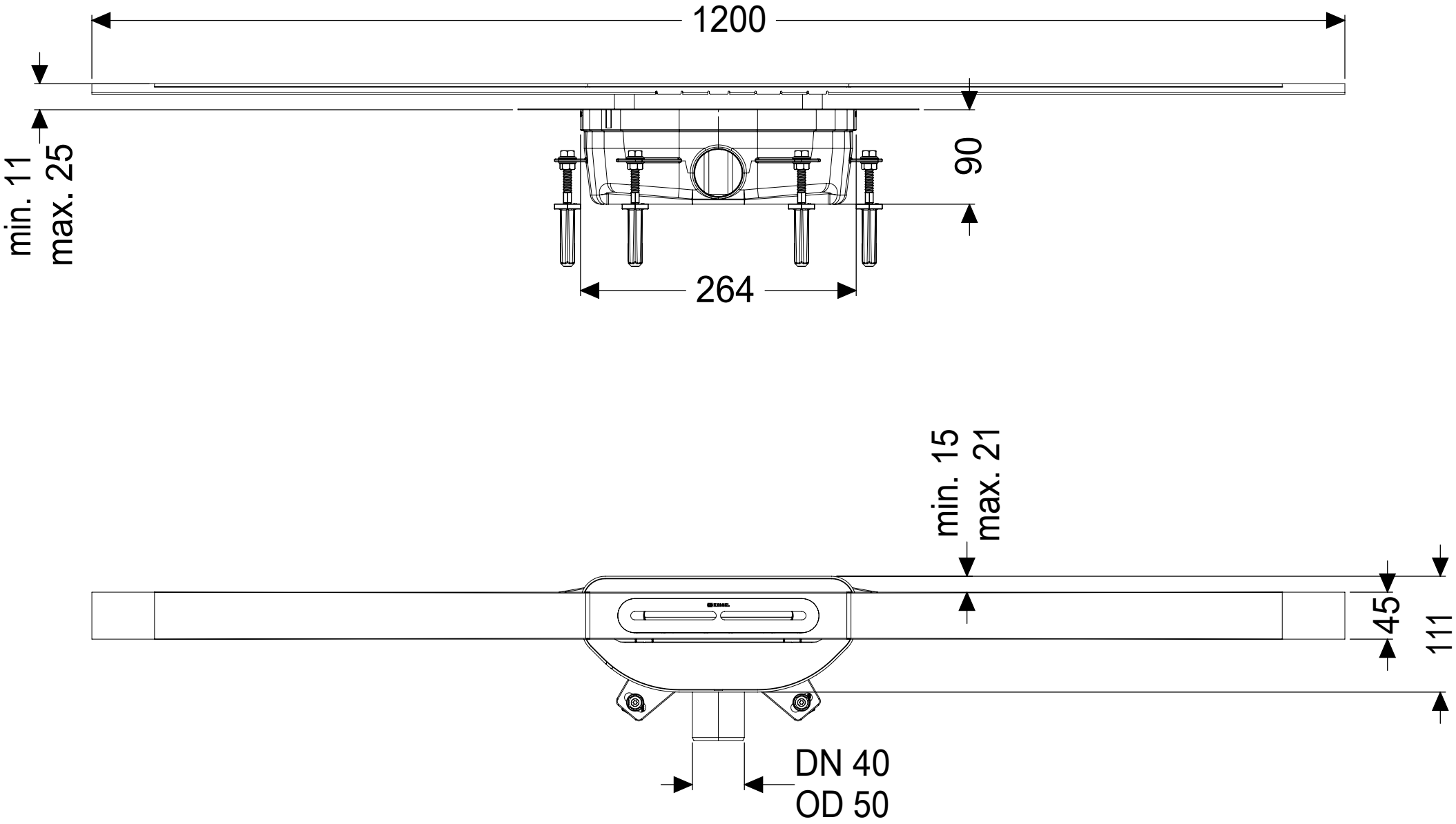
1200
min. 11
max. 25
90
264
min. 15
max. 21
45
111
DN 40
OD 50