Ecolift XL

SK Návod na obsluhu.....2
SK Označenie CE.....25
SK Vyhlásenie o zhode EÚ..... 27

mastering **water**

Made in Germany

2026-03-02/1.0/016-945SK

Návod na obsluhu

Vážená zákazníčka, vážený zákazník,

Ako prémiový výrobca inovatívnych produktov pre odvodňovaciu techniku ponúka KESSEL integrované systémové riešenia a služby orientované na zákazníka. Pri tom kladieme najvyššie nároky na kvalitu a dôrazne sa zameriavame na udržateľnosť – nielen pri výrobe našich produktov, ale aj s ohľadom na ich dlhodobú prevádzku, a snažíme sa zabezpečiť, aby ste vy a váš majetok boli chránení v dlhodobom horizonte.

Vaše KESSEL SE + Co. KG
Bahnhofstraße 31
85101 Lenting, Nemecko

Ak máte akékoľvek technické otázky, naši kvalifikovaní miestni servisní partneri vám radi pomôžu. Svojho kontaktného partnera nájdete na stránke:
www.kessel.de/kundendienst

V prípade potreby vám pomôže naša podniková služba zákazníkom so službami ako sú uvádzanie do prevádzky, údržba alebo generálna inšpekcia v celom regióne DACH; iné krajiny na vyžiadanie. Informácie o spracovaní a objednávaní nájdete na stránke:
www.kessel.de/service/dienstleistungen

Obsah

1 Poznámky k návodu na obsluhu 3
2 BEZPEČNOSŤ 4
3 Popis produktu a technické údaje 6
4 Montáž 10
5 Uvedenie do prevádzky 15
6 Prevádzka 17
7 Údržba 19
8 Oprava 24
9 Likvidácia 24

1 Poznámky k návodu na obsluhu

Tento dokument predstavuje pôvodné pokyny v nemeckom jazyku. Všetky ostatné jazyky sú prekladmi pôvodných pokynov.

Návod na obsluhu obsahuje dôležité informácie o bezpečnom používaní, inštalácii, údržbe a likvidácii výrobku. Pred použitím si pozorne prečítajte návod na obsluhu a uchovávajte ho po celú dobu životnosti výrobku v jeho blízkosti. Pri odovzdávaní výrobku je potrebné odovzdať novému vlastníkovi aj návod na obsluhu.

Znázornenie	Vysvetlivka
(5)	Číslo pozície 5 na obrázku vedľa
❶ ❷ ❸ ❹ ❺ ...	Manipulačný krok na obrázku
👁 Skontrolujte, či bol aktivovaný ručný režim.	Podmienka pre manipuláciu
► Stlačte OK.	Manipulačný krok
✓ Zariadenie je pripravené na prevádzku.	Výsledok manipulácie
viď "BEZPEČNOSŤ", strana 4	Priečny odkaz na kapitolu 2
ⓘ	Technické pokyny, ktoré sa musia osobitne dodržať.

Varovania obsahujú informácie o povahe a dôsledkoch nebezpečenstva, ako aj opatrenia na jeho predchádzanie.

Varovania sú označené nasledujúcimi symbolmi a signálnymi slovami:

Signálne slovo	Význam
Nebezpečenstvo	Upozornenie na nebezpečenstvo poranenia Nedodržanie tohto varovania môže mať za následok vážne zranenie alebo smrť.
Upozornenie	Upozornenie na nebezpečenstvo poranenia Nedodržanie tohto varovania môže mať za následok vážne zranenia alebo smrť.
Upozornenie	Upozornenie na nebezpečenstvo poranenia Nedodržanie týchto informácií môže mať za následok ľahké alebo stredne ťažké zranenia.
Pozor!	Upozornenie na poškodenie majetku Nedodržanie tohto varovania môže spôsobiť poškodenie výrobku a jeho funkcie alebo akéhokoľvek predmetu v jeho blízkosti.

Znak	Význam
	Odpojte jednotku
	Dodržiavajte pokyny na obsluhu
	Všeobecné povinné označenie

Ikona	Význam
	Všeobecné varovné znamenie
	Upozornenie na elektrický prúd
	Ikona WEEE, výrobok podlieha smernici RoHS

2 BEZPEČNOSŤ

2.1 Všeobecné bezpečnostné pokyny

Pri inštalácii, prevádzke, údržbe alebo oprave systému je potrebné dodržiavať predpisy na prevenciu úrazov, platné normy, smernice a usmernenia, ako aj predpisy miestnych energetických a dodávateľských spoločností.

Prevádzkovateľ systému musí:

► Zabezpečte normálnu prevádzku v súlade so zákonmi

► Pripravte posúdenie rizík a identifikujte a ohraničte nebezpečné zóny.

► Poskytnite personálu bezpečnostné pokyny

► Zabezpečte systém proti neoprávnenému použitiu.

Pri práci na systéme vždy používajte osobné ochranné prostriedky.

- Ochranné odevy
- Ochranné rukavice

- Bezpečnostná obuv
- Ochrana tváre

- Skontrolujte hmotnosť systému / komponentov systému (*viď "Popis produktu a technické údaje", strana 6*). Venujte pozornosť správnemu zdvíhaniu a ergonomickým faktorom.
- Stojanie pod visiacimi bremenami je zakázané. Krytová doska musí byť počas prepravy bezpečne upevnená na palete. Pri nesprávnej preprave hrozí nebezpečenstvo poranenia.
- Pri práci s elektrickými káblami a pripojeniami dodržiavajte národné bezpečnostné predpisy. Existuje nebezpečenstvo úrazu elektrickým prúdom z častí pod napätím.
- Systém musí byť napájaný prostredníctvom zariadenia na ochranu pred zvyškovým prúdom (RCD) s menovitým zvyškovým prúdom najviac 30 mA.
- Zabezpečte, aby bolo elektrické zariadenie počas práce odpojené od napájania. Odpojte systém od napájania!
- Počas údržby systému musí byť riadiaca jednotka zabezpečená proti neoprávnenému opätovnému spusteniu.
- Systém prevádzkujte iba v budovách, v ktorých je nainštalovaný prepäťový obmedzovač (napr. VDE typ 2 prepäťová ochrana). Rušivé napätie môže vážne poškodiť elektrické komponenty a viesť k zlyhaniu systému.
- Zabezpečte systém proti neoprávnenému použitiu. Ovládací panel namontujte do uzamykateľnej vonkajšej skrine alebo do priestoru, ktorý nie je prístupný verejnosti.
- Je potrebné zabezpečiť, aby všetky ostatné komponenty elektrického systému, vrátane káblov, boli v bezchybnom stave. V prípade poškodenia sa systém nesmie v žiadnom prípade uviesť do prevádzky alebo musí byť okamžite zastavený.
- Ak je systém inštalovaný v komore, musia sa prijať opatrenia na prevenciu nehôd (testovanie vzduchu s cieľom zabezpečiť jeho bezpečnosť alebo mechanické vetranie komory, bezpečnostné postroje a hliadky, ako aj statívy atď.).
- Pred údržbou alebo demontážou nechajte motor/čerpadlo dostatočne vychladnúť. Používajte ochranné rukavice. Existuje riziko popálenia na horúcich povrchoch.
- Nikdy nenechajte čerpadlo bežať nasucho alebo v režime nasávania. Vírivé obežné koleso s viacerými lopatkami a telo čerpadla musia byť vždy ponorené aspoň do minimálnej hĺbky ponorenia.

OZNÁMENIE

Inštalácia komory pre triedu zaťaženia D vyžaduje rozloženie zaťaženia doskou z vystuženého betónu.

► Poznámka: Konštrukčné výpočty pre bezpečnosť dopravy.

► Určite požadovanú triedu zaťaženia a konštrukčné výpočty v súlade s prostredím / podmienkami použitia.

► Poznámka: Príslušný plán posilnenia nájdete na webovej stránke spoločnosti KESSEL.

2.2 Kvalifikácia personálu

Obsluha: Nie sú potrebné žiadne špecifické kvalifikácie, stačí poznať a rozumieť návodu na obsluhu.

Kompetentný odborník / inšpektor: Osoba zamestnaná prevádzkovateľom alebo zmluvnou treťou stranou, ktorá na základe svojho vzdelania, vedomostí a praktických skúseností môže riadne vykonávať inšpekcie a ktorá pozná a rozumie prevádzkovým pokynom.

Kompetentná kvalifikovaná osoba: Zamestnanci nezávislých spoločností alebo odborníci, ktorí preukázali, že disponujú potrebnými odbornými znalosťami a technickým vybavením na prevádzku, údržbu a inšpekčné činnosti a pracujú v súlade s inštalačnými pokynmi a konštrukčnými normami.

Kvalifikovaný elektrikár VDE 0105: Pracuje v súlade s národnými predpismi pre elektrickú bezpečnosť.

Povolené činnosti	Osoba			
	Prevádzkovateľ	Príslušný odborník / inšpektor	Kompetentná kvalifikovaná osoba	Kvalifikovaný elektrikár
Vizuálna kontrola, výmena batérie	✓	✓	✓	—
Vyprázdňovanie, čistenie (vnútorné), kontrola funkčnosti, konfigurácia riadiacej jednotky	—	✓	✓	—
Inštalácia, výmena, údržba komponentov, uvedenie do prevádzky	—	—	✓	—
Elektrická inštalácia	—	—	—	✓

2.3 Určené použitie

Čerpacia stanica KESSEL bola navrhnutá na čerpanie odpadových vôd bez fekálií alebo s fekáliami. Súčiastky pre čerpadlá, meranie hladiny a motorom poháňanú spätnú klapku sú inštalované v telese odtokového kanála.

Pri normálnej prevádzke preteká odpadová voda cez čerpacie stanicu spätného toku do kanalizácie bez spätného toku.

Ak sa odpadová voda z kanalizačného systému vráti späť do čerpacej stanice, zistí to optická sonda (spätná klapka). Motorom poháňaná spätná klapka sa uzavrie. Odtoková voda z budovy sa potom zhromažďuje v odtokovom telese čerpacej stanice.

Spínacie signály merania hladiny v nádrži sú elektronicky spracovávané v riadiacej jednotke. Na detekciu hladiny sa používa optická sonda (čerpadlo). Po dosiahnutí príslušnej hladiny sa aktivuje odčerpávanie cez odtokové teleso čerpacej stanice proti spätnému toku.

V prípade výpadku napájania je funkčná spoľahlivosť motorom poháňanej spätnej klapky zabezpečená na dobu približne 2 hodiny pomocou batériového režimu. Po uplynutí tejto doby sa spätná klapka uzavrie, aby bola budova chránená.

Typ	Popis
2	2 mechanické uzávery pre vodu bez fekálií (SWA)
3	1 motorový uzáverový systém pre fekálnu vodu (FKA)
6	2 motorové uzávery pre fekálnu vodu, pre priemysel a obchod s mimoriadne vysokými bezpečnostnými požiadavkami (FKA)

Akákoľvek z nasledujúcich činností, ktoré nie sú výslovne písomne schválené výrobcom, môže viesť k zrušeniu záruky:

- Úpravy alebo príslušenstvo
- Používanie neoriginálnych náhradných dielov
- Oprava nebola vykonaná odbornou firmou

3 Popis produktu a technické údaje

3.1 Popis produktu

Prečerpávacia stanica sa dodáva s čerpadlami odpadovej vody v rôznych výkonových triedach.

Spínacie signály snímačov stavu hladiny v nádrži na odpadovú vodu sú spracúvané elektronicky v spínacom zariadení. Na zisťovanie stavu hladiny sa používa tlakový snímač. Po dosiahnutí plniaceho objemu sa aktivuje odčerpávanie. Vykonáva sa v závislosti od stavu hladiny buď cez jedno alebo obe čerpadlá. Odčerpáva sa buď von cez úroveň spätného toku alebo priamo za spätnými klapkami.

V prípade výpadku siete sa dá na dobu cca 2 hodiny zabezpečiť funkčná bezpečnosť motorom poháňaných spätných klapiek pomocou batérií. Po uplynutí tejto doby sa spätné klapky zatvoria za účelom ochrany budovy.

Na nádrž odpadovej vody sa dajú namontovať rôzne prvky šachtového systému (010-701). Nádrž odpadovej vody potom spolu s na nej pripevneným funkčným prvkom predstavuje podlahový prvok spínacieho zariadenia.

Zostavy

(A)	Nádrž zariadenia (nízka výška zabudovania)
(B)	Nádrž zariadenia (normálna výška zabudovania)
(1)	zisťovanie stavu hladiny (tlaková rúra alebo hladinová sonda*)
(2)	Uzatváracie šupátko
(3)	Tlakové vedenie
(4)	Prívodné hrdlo **
(5)	Nádrž odpadovej vody
(6)	Redundantný uzáver*
(7)	Spätná klapka (núdzový uzáver)
(8)	Výstupné hrdlo **
(9)	Snímač alarmu
(10)	Prípojka na odvzdušňovacie vedenie
(11)	Optická sonda redundantného uzáveru*
(12)	Optická sonda spätnej klapky
(13)	Motor spätnej klapky*
(14)	Motor redundantného uzáveru*
(15)	Spínacie zariadenie Comfort PLUS
(16)	Spínacie zariadenie redundantného uzáveru Ecolift XL*

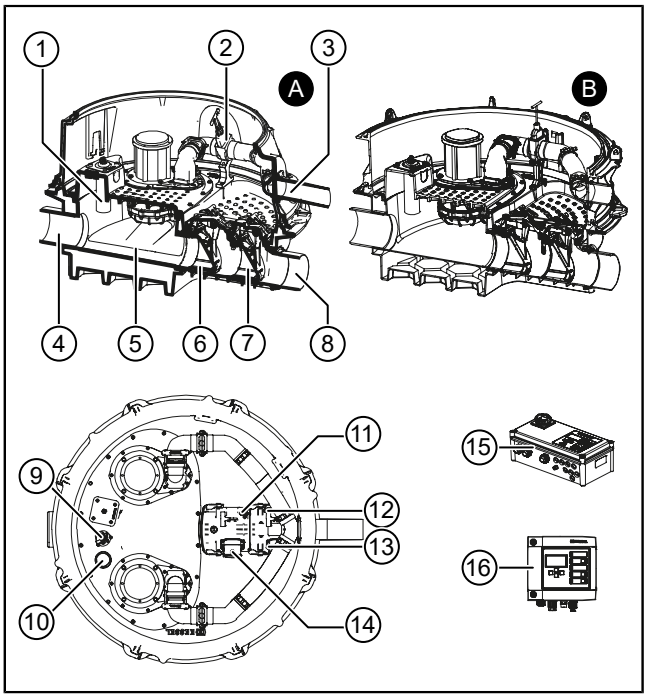

*) voliteľná výbava

**) DN150

3.2 Princíp fungovania - Ecolift XL

ⓘ Pri dimenzovaní slučky spätného toku treba rátať s 15 cm akumulačnou výškou nad najnižším bodom uvoľnenia a s ďalšími 10 cm ako bezpečnosť pre efekt sacieho zdviháka.

Normálna výška zabudovania

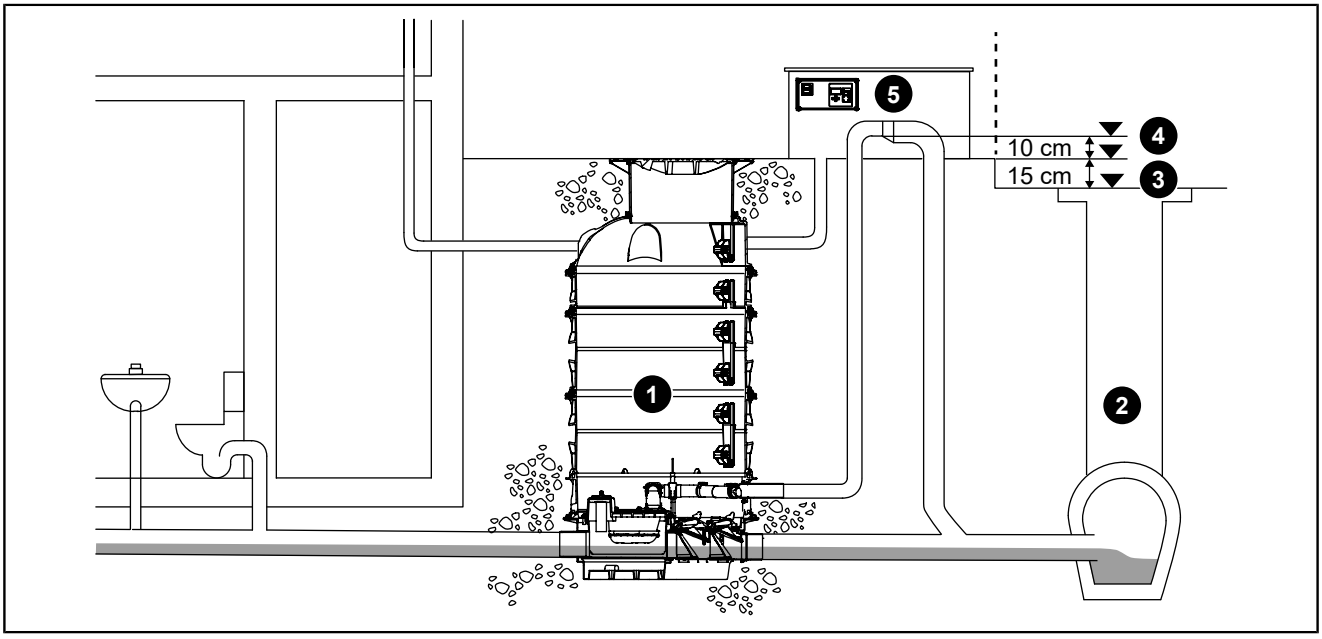

Voľné postavenie

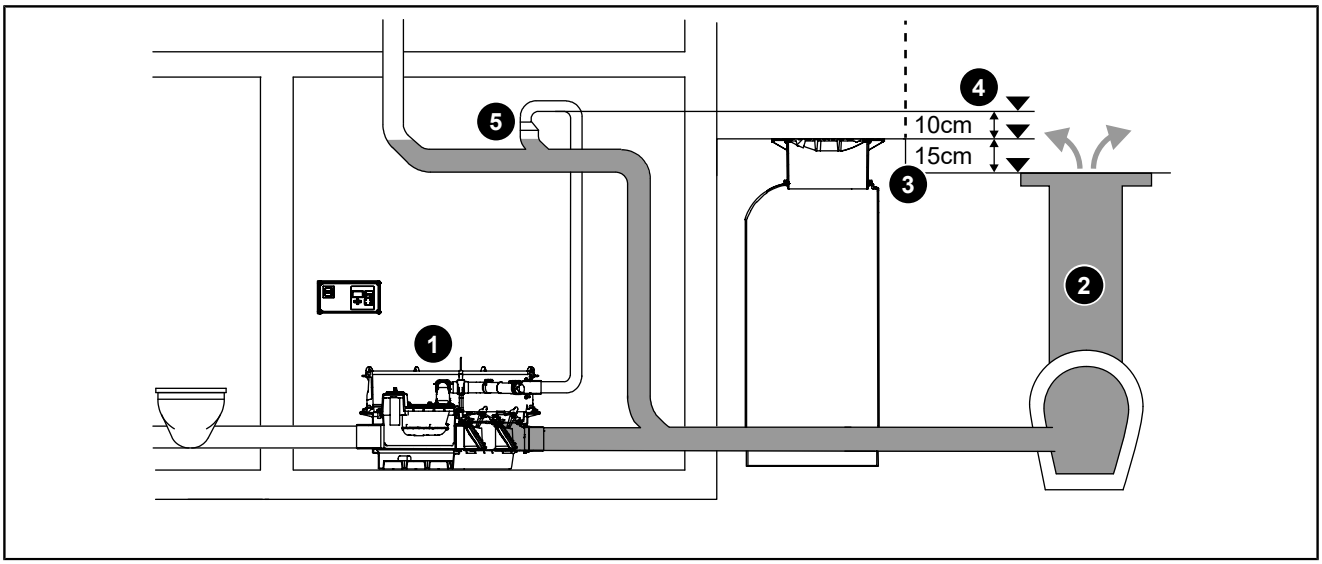

❶	Ecolift XL
❷	Verejná kanálová šachta
❸	Akumulačná výška nad bodom uvoľnenia
❹	Výška koruny slučky spätného toku kvôli efektu sacieho zdviháka
❺	Rozšírenie slučky spätného toku po bode koruny

3.3 Technické údaje

Ponorné čerpadlo na čiernu vodu s viacpásmovým vírivým obežným kolesom

Informácie / typ čerpadla	SPF1400	SPF1500	SPF3000	SPF4500
Hmotnosť*)	24 kg	24 kg	25 kg	26 kg
Výkon P1/P2	1,6 kW / 1,1 kW	1,4 kW / 1,1 kW	3,3 kW / 2,7 kW	4,5 kW / 3,7 kW
Otáčky	1370 min^{-1}	1415 min^{-1}	2845 min^{-1}	2845 min^{-1}
Prevádzkové napätie	230 V; 50 Hz	400 V; 50 Hz		
Menovitý prúd**)	7,3 A	2,7 A	5,4 A	7,5 A
Max. čerpacia kapacita Q	28 m³/h	28 m³/h	36 m³/h	45 m³/h
Max. výška čerpania H	7,5 m	7,5 m	17,5 m	21,0 m

SK

Informácie / typ čerpadla	SPF1400	SPF1500	SPF3000	SPF4500
Hmotnosť*)	24 kg	24 kg	25 kg	26 kg
Max. teplota dopravného média (trvalá)	40 °C			
Typ ochrany	IP68 (3 m WS)			
Trieda ochrany	I			
Typ pripojenia	Kódovaná zástrčka	Priame pripojenie		
Prípojný kábel (10 m)	7 x 1,5 mm²			
Požadovaná poistková ochrana	Pozri návod na prevádzku od spínacieho zariadenia			
Druh prevádzky	S1 / S3 - 50 %			

*) Vyhotovenie pre prevádzku S1. Pri prevádzke S3 o 2 kg ťažšie.
**) Na jedno čerpadlo

Čerpací výkon Q a čerpacia výška H

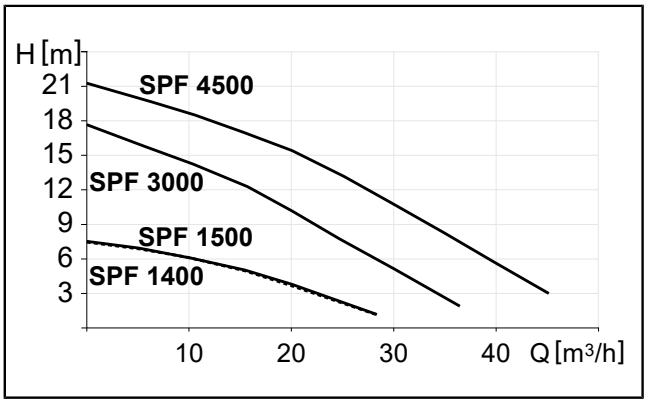

ⓘ Podrobnosti o technických špecifikáciách a podmienkach okolitého prostredia riadiacej jednotky nájdete v návode na obsluhu priloženom k riadiacej jednotke.

ⓘ Výška alebo hĺbka inštalácie: pozri pokyny pre technickú komoru LW 1000 (č. výrobku 010-701).

Rozmery najnižšej výšky zabudovania

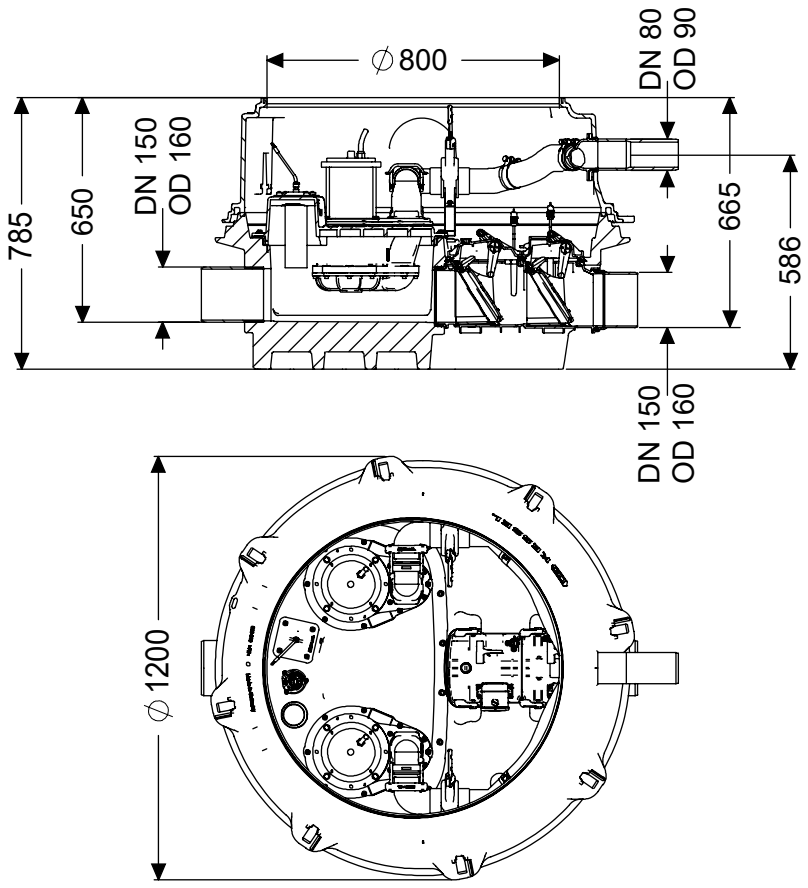

Rozmery technického modulu

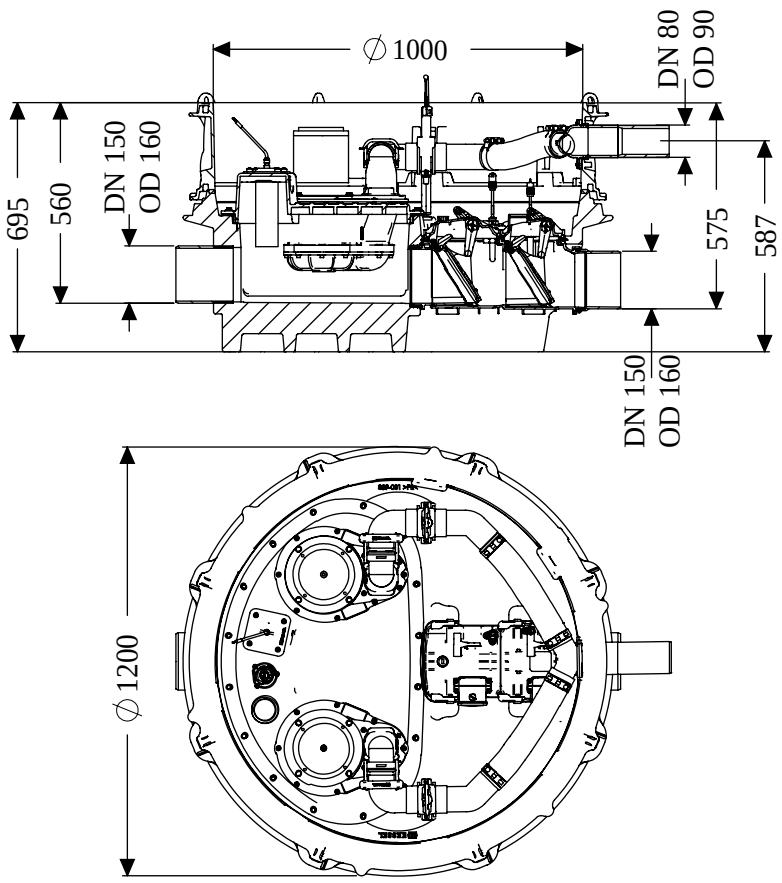

4 Montáž

4.1 Všeobecne k montáži

UPOZORNENIE

Systémy sú ťažké a objemné.

Na prepravu zariadenia je potrebné použiť vhodné zariadenie na prepravu nákladu (žeriav, paletový vozík atď.). Ak sa na prepravu používa nosné zariadenie, systém musí byť upevnený na dostatočne stabilnej palete.

Ak sa systém má prenášať, odporúčame demontovať čerpadlo (čerpadlá) odpadovej vody, aby sa znížila hmotnosť. Ak bolo čerpadlo (čerpadlá) demontované, pred uvedením do prevádzky je potrebné skontrolovať tesnosť systému v mieste príruby čerpadla.

OZNÁMENIE

Inštalácia komory pre triedu zaťaženia D vyžaduje rozloženie zaťaženia doskou z vystuženého betónu.

► Poznámka: Konštrukčné výpočty pre bezpečnosť dopravy.

► Určite požadovanú triedu zaťaženia a konštrukčné výpočty v súlade s prostredím / podmienkami použitia.

► Poznámka: Príslušný plán posilnenia nájdete na webovej stránke spoločnosti KESSEL.

ⓘ Spínacie zariadenie umiestnite tak, aby nemohlo dôjsť k nepovolanému použitiu.
Ak sa zariadenie vypne neúmyselne, môže dôjsť k následným škodám v budove.

Poradie montáže

Zariadenie sa montuje a uvádza do prevádzky v rôzne obdobia podľa stavebných úsekov, ktoré sú bežné na stavenisku.

► Inštalácia nádrže (spodná časť komorového systému)
  – Pripojenie prívodu a odvodu odpadovej vody, ako aj pripojenie tlakového potrubia, ktorým sa odpadová voda odčerpáva
  – Inštalácia komorového systému, počnúc systémovou nádržou (nie je popísaná v tomto návode na obsluhu)

► Inštalácia dodaných zostáv, začínajúc kapitolou *Chapter 4.2*

► Inštalácia riadiacej jednotky a pripojenie elektrických komponentov (*viď "Montáž spínacieho zariadenia", strana 13*)

► Počiatočné uvedenie do prevádzky (*viď "Uvedenie do prevádzky", strana 15*)

4.2 Upevnite nádrž (len v prípade viditeľnej inštalácie)

► Upevnite odkryté nádrže *Ecolift XL* po celom obvode pomocou 50 x 50 mm bežných uhlových spojok.

► Uhlové spojky sú prišraubované k bočnej stene nádrže pomocou 4 x 35 mm skrutiek Spax (4 ks).

► Upevňujte smerom nadol v závislosti od základovej pôdy.

ⓘ Na minimalizáciu prenosu zvuku použite zvukovo izolačnú podložku KESSEL.

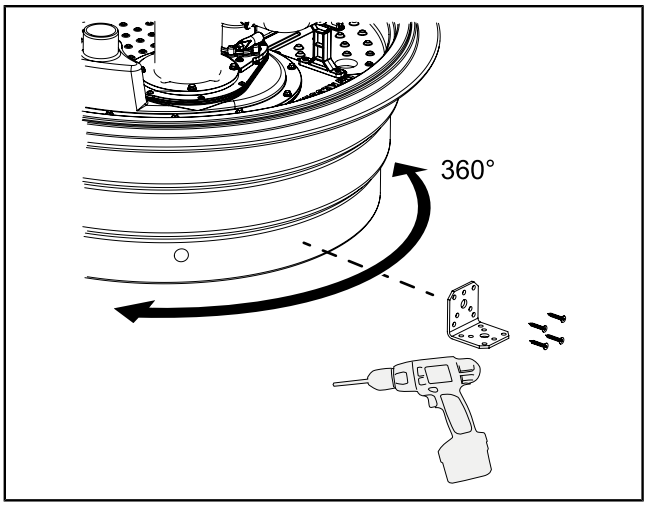

4.3 Pripojenie tlakového potrubia

Variant A

Tlakové potrubie je vyrobené z PE DN 80 (OD = 90 mm).

KESSEL odporúča pripojenie bežných elektrických zváracích puzdier PE-HD.

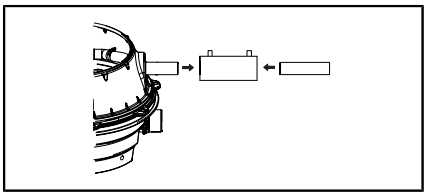

Variant B

Tlakové potrubie je možné pripojiť aj pomocou štandardných svoriek (pozri príslušenstvo KESSEL č. art. 28090/28091/28092).

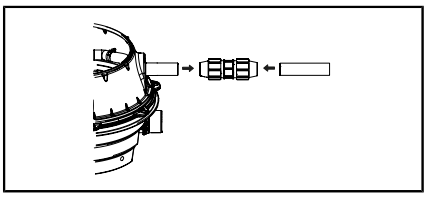

4.4 Pripojenie odvzdušňovacieho vedenia

OZNÁMENIE
Ak nie je pripojená ventilačná rúrka, môže to mať negatívny vplyv na senzory v nádrži.
To môže spôsobiť úplné funkčné zlyhanie systému.

► Odrežte objímku ventilačnej rúrky na požadovanú dĺžku. ❶

► Namontujte ventilačné potrubie (DN 70) a vyveďte ho na strechu. ❷

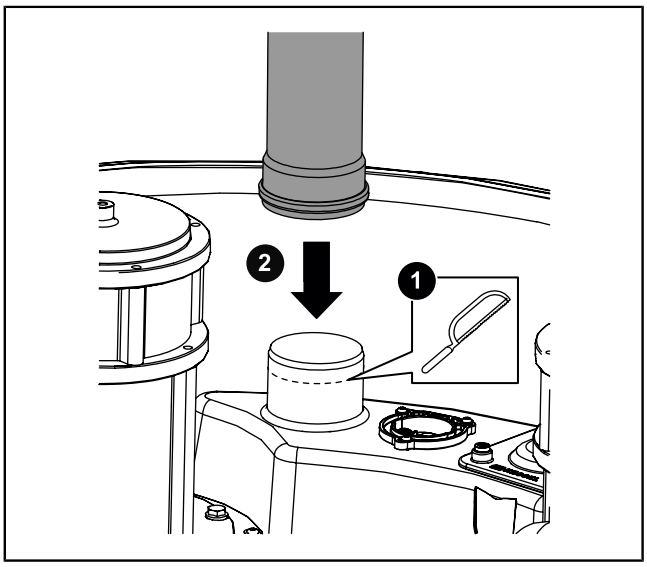

4.5 Montáž čerpadla (čerpadiel)

► Upevnite čerpadlo (čerpadlá) odpadovej vody pomocou upevňovacích skrutiek (1). Uťahovací moment: 7 Nm

ⓘ Tlakové vedenie vo vyhotovení zváranej PE trúbky.
Nainštalujte dodatočnú komoru na uvoľnenie tlaku pre čerpadlo SPF 4500.

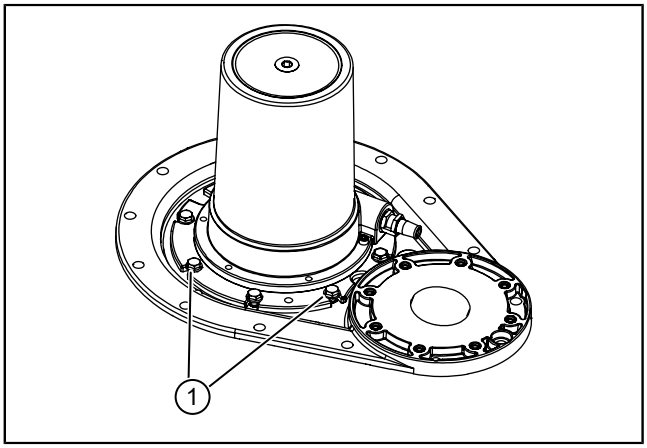

4.6 Montáž snímača alarmu

► Snímač alarmu (optická sonda) (1) namontujte do uchytenia (2) (fialové farebné kódovanie).

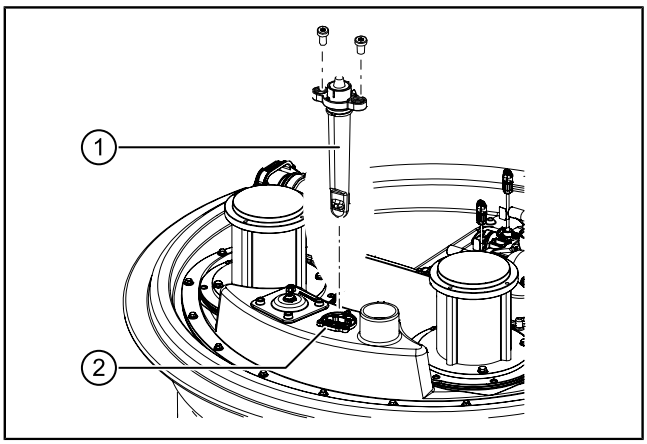

Upevnenie optickej sondy na spätné klapky

V závislosti od typu modelu sú v dodávke zahrnuté jedna alebo dve optické sondy na detekciu spätného toku. Sonda je upevnená k spätnej klapke (A) a voliteľne k redundantnému ventilu (B).

ⓘ Dĺžka kábla optickej sondy môže byť predĺžená maximálne na 30 m.

Označenie kábla	Funkcia
žiadne	Zadná klapka (A)
žltá	Redundantný ventil (B)

Sonda spätnej klapky

► Odoberte uzatváracie veko (2).

► Sondu (bez žltého adaptéra) namontujte so skrutkami uzatváracieho veka.

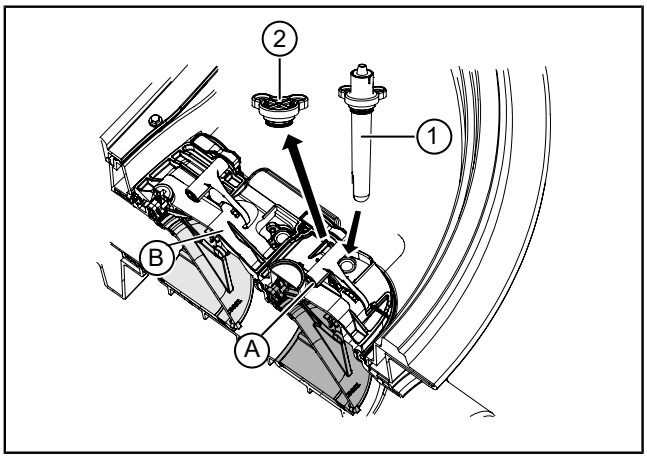

Sonda redundantného uzáveru

► Vytočte skrutky uzatváracieho veka (2) a odoberte uzatváracie veko.

► Použite žltý adaptér (3).

► Sondu namontujte so skrutkami uzatváracieho veka.

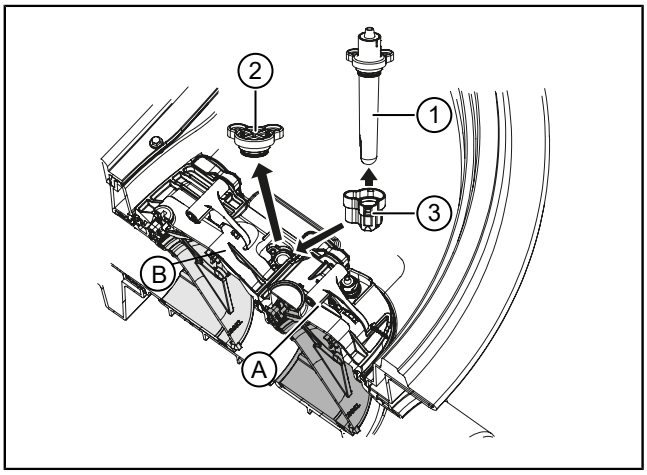

Kompresorová súprava na bublinkovanie vzduchu

Za určitých podmienok inštalácie by mal byť nainštalovaný kompresorový agregát na vzduchové perličky.

Osobitné podmienky inštalácie sú:

- Dĺžka tlakovej hadice >10 m
- Ukladanie tlakovej hadice s neustále stúpajúcim sklonom nie je možné.
- Tvorba kondenzátu v tlakovej hadici

► Pripojte tlakovú hadicu podľa priloženého návodu na inštaláciu.

4.7 Namontujte hnací motor spätných klapiek (voliteľné)

V závislosti od vyhotovenia je v rozsahu dodávky jeden alebo dva hnacie motory.

Označenie kábla	Funkcia
sivé	Spätná klapka
čierne	Redundantný uzáver

Hnací motor (2) upevnite na spätnú klapku a voliteľne na redundantný uzáver nasledovne:

► Ak ešte nebola zvolená poloha, núdzovú zatváraciu páku (4) uveďte do zatvorenej polohe (ako je na obrázku).

► Odoberte ochranné veko (3).

► Hnací motor (2) upevnite so 4 skrutkami (1).

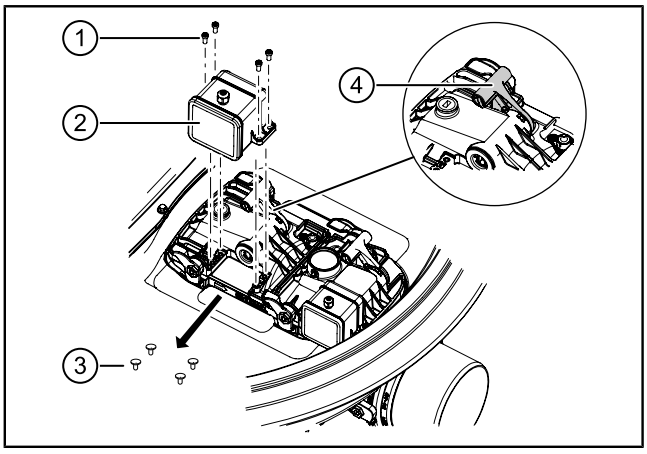

ⓘ Pri zariadeniach s nízkou hĺbkou šachty (kónusový krúžok bezprostredne nad nádržou zariadenia) sa pre montáž hnacieho motora musí vymontovať von celá zostava spätnej klapky (rýchlouzávery).

4.8 Montáž spínacieho zariadenia

► Ovládacie jednotky namontujte v súlade s návodom na obsluhu dodaným spolu s ovládacou jednotkou.

► Všetky káble elektrických komponentov položte bezpečne.

4.8.1 Upevnenie/pripojenie spínacieho zariadenia redundantného uzáveru (voliteľná výbava)

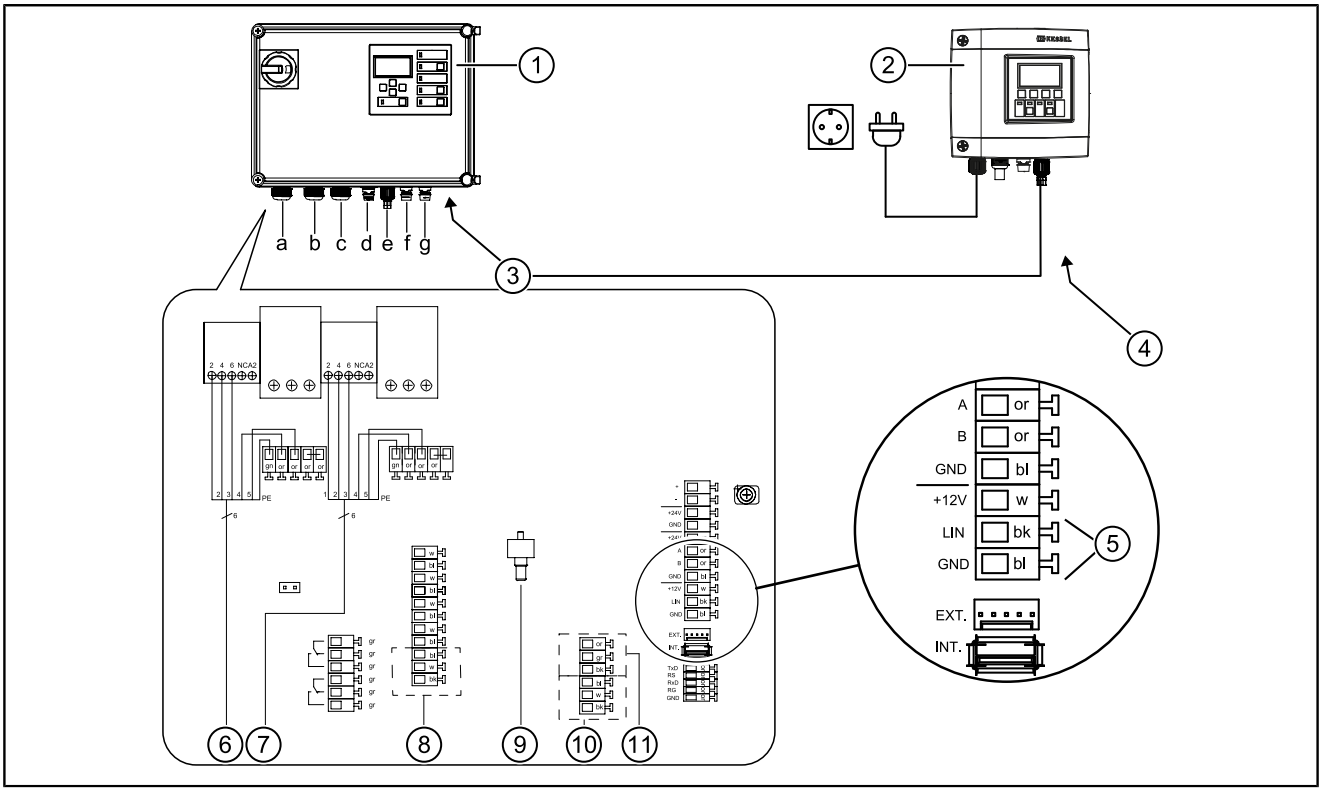

► Spínacie zariadenie FKA Comfort (2) namontujte podľa priloženého návodu na montáž od tohto zariadenia.

► Na hlavnom spínacom zariadení (Comfort PLUS) (1) namontujte vedľa káblovej priechodky (g) jednu káblovú priechodku.

► Napájanie redundantného spínacieho zariadenia (FKA Comfort) **vytvorte cez samostatný prúdový obdov(!)**.

► Vytvorte komunikačné spojenie medzi redundantným spínacím zariadením (FKA Comfort) (2) a hlavným spínacím zariadením (1).

► Priložený kábel LIN-BUS zapojte podľa nasledovnej schémy:

Svorky (3)	Farby káblov	Svorky
Hlavné spínacie zariadenie	**Prípojný kábel (2)**	**Redundantné spínacie zariadenie(5)**
w (nepripájať *)	Biele	w (nepripájať *)
bk	čierne	bk
bl	Modré	bl

* Nepoužívané konce žíl popr. zaizolujte alebo skráťte

► Pripojte sondu redundatného spínacieho zariadenia (označenie kábla žlté) (4) na spínacom zariadení FKA Comfort (2) (pripojenie so žlto označeným káblom).

4.8.2 Vytvorenie elektrických pripojení

ⓘ Pripojenie elektrických káblov je vysvetlené v návode na obsluhu dodávanom spolu s riadiacou jednotkou.

4.9 Ďalšie možnosti pripojenia

Technické pokyny

Doska LoRa (výr. č. 72999) umožňuje bezdrôtový prenos dát medzi spínacím zariadením SonicControl (od 09/2021) a lokálnou technikou budovy alebo centrálne hostovaným portálom, resp. cloudovou aplikáciou. podmienkou je sieť Wide Area Network (WAN) a architektúrou LoRa (long range).

GSM modem TeleControl

Modem TeleControl (výr. č. 28792) namontujte podľa príslušného návodu na montáž 434-033.

5 Uvedenie do prevádzky

Pred uvedením do prevádzky skontrolujte nasledujúce body:

- Správna inštalácia čerpadla (čerpadiel)
- Upevnenie všetkých odnímateľných komponentov
- Tesnosť systému
- Napätie v sieti (max. odchýlka ± 10 %)
- Správne umiestnenie prvkov na detekciu úrovne
- Systém je čistý a bez stavebného odpadu.

ⓘ Vždy zabráňte tomu, aby čerpadlá bežali nasucho (nasávanie vzduchu) po dobu > 30 s. Čerpadlá sa môžu poškodiť. Neaktivujte čerpadlá v ručnom prevádzkovom režime, ak nie je systémová nádrž naplnená aspoň na minimálnu hladinu.

5.1 Otvorte uzatváracie šupátko

ⓘ Uzatváracie šupátko bolo zasunuté kvôli preprave. Pred uvedením do prevádzky ho bezpodmienečne otvorte!

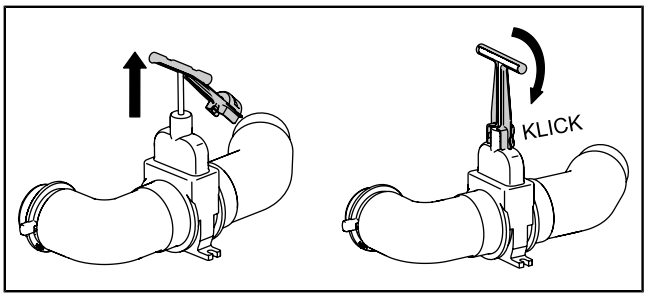

5.2 Polohy núdzovej uzávery Ecolift SWA (typ 2)

Pozícia	Funkcia	Účinok	Bočný pohľad
„OTVORENÉ“ (páka v polohe na strane kanalizácie)	Prevádzková poloha	Pripojené spotrebiče môžu byť vypúšťané a sú chránené mechanickou spätnou klapkou.	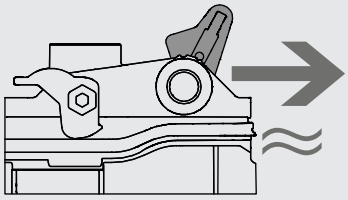
„ZATVORENÉ“ (páka v polohe na strane domu)	Zablokovanie potrubia v prípade poruchy alebo vyradenia z prevádzky	Budova je čo najlepšie zabezpečená proti prenikaniu vody; spotrebiče môžu byť odvodnené.	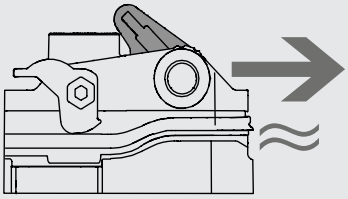

5.3 Polohy núdzovej uzáverovej páky Ecolift FKA (typ 3)

Pozícia	Funkcia	Účinok	Bočný pohľad
„OTVORENÉ“ (páka v polohe na strane kanalizácie)	Prevádzková poloha	Pripojené spotrebiče môžu byť vyprázdnené a sú zabezpečené motorom poháňanou spätnou klapkou.	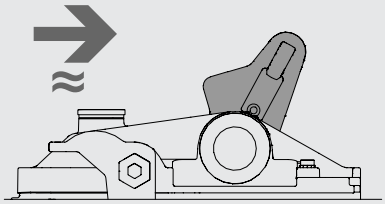
„N“ (páka v strednej polohe)	Poloha vo fáze výstavby, poloha kyvadla	Pripojené spotrebiče môžu byť vyprázdnené a sú chránené proti spätnému toku klapkou. Tento dodávaný model bez motorového pohonu je vhodný iba na odvod odpadovej vody bez fekálií (napr. počas stavebnej fázy až do riadneho uvedenia do prevádzky).	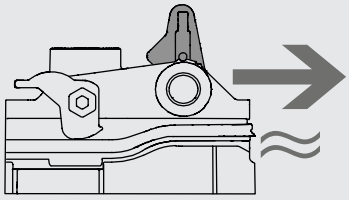

Pozícia	Funkcia	Účinok	Bočný pohľad
„ZATVORENÉ“ (páka v polohe na strane domu)	Zablokovanie potrubia v prípade poruchy alebo vyradenia z prevádzky	Budova je čo najlepšie zabezpečená proti prenikaniu vody; spotrebiče môžu byť odvodnené.	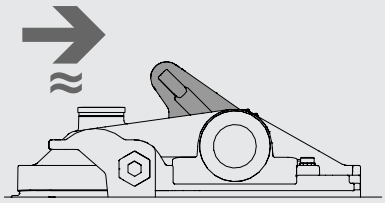

5.4 Vytvorenie sieťového napätia

Vytvorenie sieťového napätia (400 V spínacie zariadenia)

► sieťové vedenie pripojte k elektrickej sieti.

► Hlavný vypínač (1) prepnite do polohy ON.

✓ Samostatne sa spustí prvá inicializácia.

– Prístroj kontroluje elektrické diely.

– Kontrola napätia batérií núdzového prúdu.

– Zobrazí sa položka menu `|3.10. Jazyk|` .

Vytvorenie sieťového napätia (230 V spínacie zariadenia)

► Do určenej zásuvky zastrčte konektor Schuko.

► Hlavný vypínač (1) prepnite do polohy ON.

► Samostatne sa spustí prvá inicializácia.

– Prístroj kontroluje elektrické diely.

– Kontrola napätia batérií núdzového prúdu.

– Zobrazí sa položka menu `|3.10. Jazyk|` .

Zapnutie

Hlavný vypínač (1) otočte do polohy ON. Po úspešnom teste systému sa na displeji zobrazí `|0 Systémové informácie|` a zelená LED signalizuje pripravenosť na prevádzku.

Ak sa na displeji **neponúkne** prvá inicializácia (`|3.10. Jazyk|`), spínacie zariadenie už bolo inicializované. V takom prípade sa musia prekontrolovať nastavené parametre alebo sa musí obnoviť továrenské nastavenie (`|3.11 Obnoviť|`). Po obnovení továrenského nastavenia sa samostatne spustí prvá inicializácie spínacieho zariadenia.

Vezmite na vedomie, že pri obnovení továrenského nastavenia sa počítadlo intervalu údržby nezmení.

5.5 Nastavenie modemu Tele-Control pre chybové hlásenia (voliteľná výbava)

Pomocou ovládacieho prvku v ponuke 3.9 je možné nastaviť, ktoré udalosti z čerpacej stanice spätného toku sa odosielajú ktorým príjemcom SMS.

6 Prevádzka

6.1 Zapnutie zariadenia

ⓘ Všetky zabraňovače spätného toku musia byť počas prevádzky funkčné.
Uzatváracie šupátko musí byť počas prevádzky vždy otvorené a zablokované s poistným strmeňom.

► Hlavný vypínač (1) otočte do polohy **I** (ON).

✓ Po úspešnom teste systému sa na displeji (2) zobrazia informácie o zariadení a rozsvieti sa zelená LED dióda (3).

✓ Spínacie zariadenie je pripravené na prevádzku.

ⓘ Na displeji sa zobrazia rôzne prevádzkové stavy s textovými indikáciami.
Cez menu 1 (pozri návod na prevádzku spínacieho zariadenia) sa dajú vyvolávať všetky parametre systému.
Stav hladiny v nádrži zariadenia je na displeji zobrazený v mm (**0** znamená, že je pod merateľnou výškou).

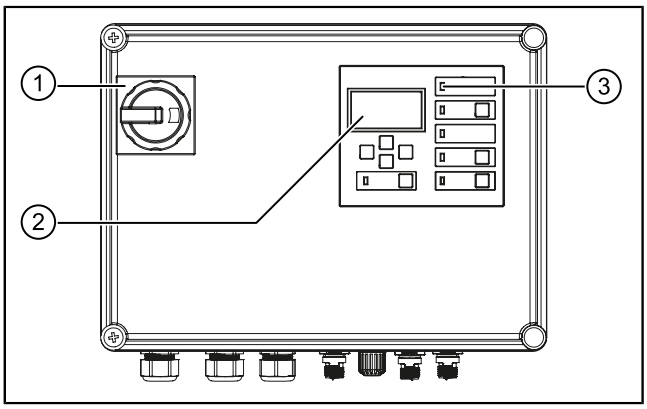

6.2 Poplašné stavy

Ak sa vyskytne stav, ktorý spustí alarm (napr. chyba na čerpadle, stav hladiny odpadovej vody dosiahne hladinu alarmu), svieti LED dióda alarmu (2).

Na displeji je popr. uvedené chybové hlásenie v nezašifrovanom texte.

► Po odstránení príčiny alarmu ho potvrdíte stlačením tlačidla (3).

► Vypnutie zvuku alarmu: stlačte 1x tlačidlo (3).

► Potvrdenie alarmu: stlačte 1x tlačidlo (3) a podržte ho stlačené >5 sekúnd.

ⓘ Okamžite k dispozícii
Potvrdenie alarmu na spínacom zariadení redundantného uzáveru:

► Tlačidlo (3) podržte ho stlačené 5 sekúnd.

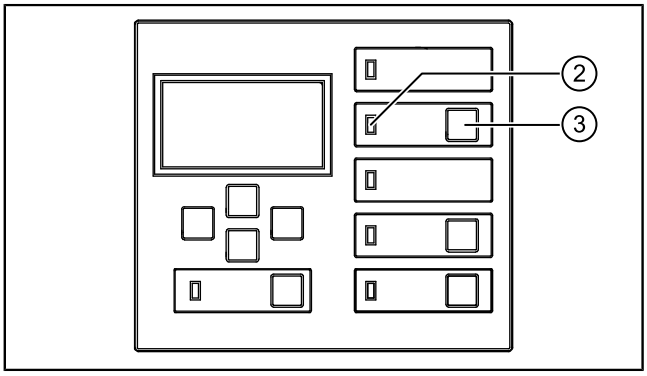

6.3 Funkcie všetkých tlačidiel/indikátorov

(1)	LED dióda Pripravené na prevádzku
(2)	LED dióda Alarm
(3)	potvrdenie akustického alarmu
(4)	LED dióda Čerpadlo 1
(5)	Čerpadlo 1 ZAP/VYP
(6)	Čerpadlo 2 ZAP/VYP Prečerpávacia stanica vo vyhotovení DUO (2 čerpadlá)
(7)	LED dióda Čerpadlo 2
(8)	„OK“ - potvrdiť
(9)	Listovať nadol
(10)	„ESC“ - späť
(11)	Listovať nahor

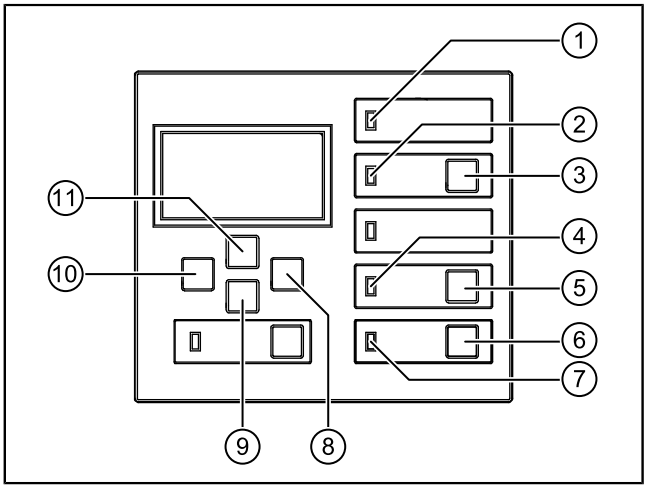

6.4 Aktivácia dovolenkového režimu

- ► Stlačte tlačidlo (3).
- ► Znejúci signál alarmu potvrďte s tlačidlom (3).
- ✓ Spätná klapka sa zatvorí.
- ✓ Prečerpávacia stanica prečerpáva vzniknutú odpadovú vodu cez pripojené potrubné vedenie do kanála odpadovej vody.

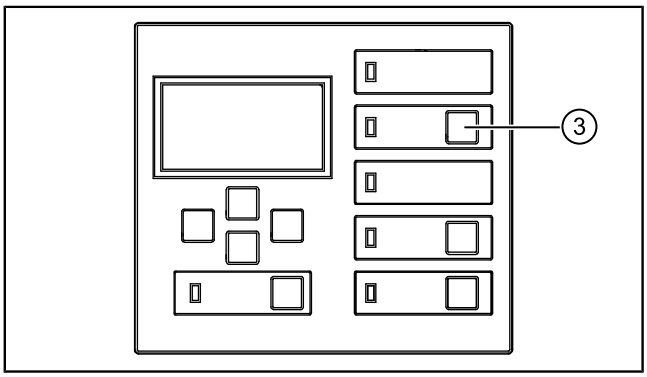

6.5 Vypnutie zariadenia

- ► Hlavný vypínač (1) otočte do polohy **O** (OFF).
- ✓ Zaznie signál alarmu a bliká sa dióda LED alarmu (4).
- ► Tlačidlo (5) držte stlačené tak dlho, kým sa na displeji nezobrazí prečiarknutý symbol alarmu.
- ✓ Signál alarmu je vypnutý.
- ► Tlačidlo (5) držte stlačené tak dlho, kým sa nevypne displej a LED dióda alarmu.
- ✓ Zariadenie je vypnuté.

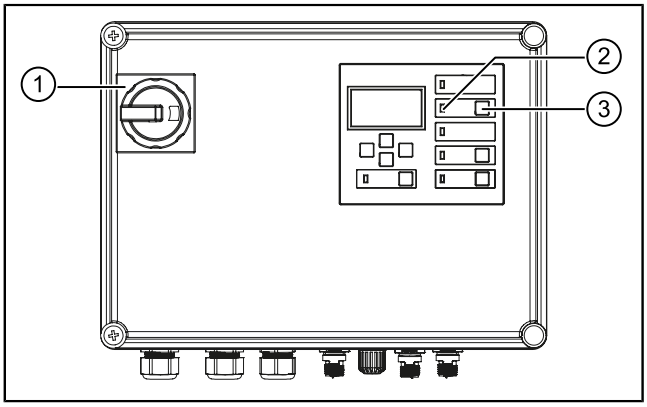

7 Údržba

ⓘ Pri údržbe komponentov spätného ventilu je potrebné dodržiavať normu DIN EN 13564.
Pri údržbe čerpadiel je potrebné dodržiavať normu DIN EN 12056-4.

7.1 Kontrola prevádzkového ventilu typu 2 podľa normy DIN EN 13564

ⓘ Kontrolu prevádzkového ventilu všetkých zariadení Ecolift SWA musí vykonávať **každý mesiac** kompetentný odborník.

OZNÁMENIE
Tesnenia uzamykateľného krytu a zasúvacieho krytu (smerom k telu odtoku) sa smú mazávať iba vysokovýkonným mazivom KESSEL (č. art. 681001).

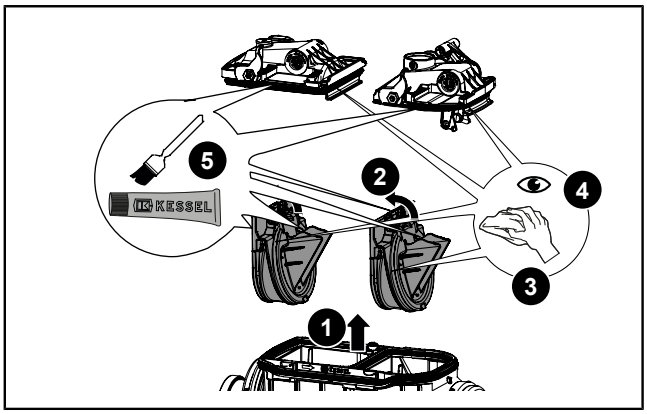

- ► Pohybom páky núdzového uzatvárania do polohy „CLOSED“ (uzavreté).
- ► Vytiahnite zasúvateľnú časť vrátane klapky. ❶
- ► Odstráňte držiak klapky. ❷
- ► Odstráňte nečistoty a usadeniny z klapiek, zasúvacích častí a vnútornej časti odtokového telesa. ❸
- ► Skontrolujte, či komponenty a ich tesnenia nie sú poškodené. Vymeňte poškodené komponenty. ❹

OZNÁMENIE
Minerálne alebo čiastočne minerálne mazivá zhoršujú funkčnosť a tesnosť systému.
- ► Nepoužívajte minerálne alebo čiastočne minerálne mazivá (napr. WD-40).
- ► Používajte iba úplne syntetické mazivá.

- ► Namažte tesnenie zasúvacej časti a uzamykateľného krytu vysokovýkonným mazivom KESSEL. ❺
- ► V prípade potreby namažte kontaktné plochy medzi poistnou pákou a klapkami vysokovýkonným mazivom KESSEL.
- ► Zložte komponenty opäť v opačnom poradí.
- ► Na kontrolu správnej funkcie prevádzkového ventilu niekoľkokrát otvorte a zatvorte núdzovú uzatváraciu páku (*viď "Polohy núdzovej uzávery Ecolift SWA (typ 2)", strana 15*).
- ► Po vykonaní údržbových prác presuňte páku núdzového uzatvárania do polohy „OPEN“ (otvorené).

7.2 Interval údržby typ 2, 3 a 6

Na zariadení musí vykonávať pravidelne údržbu odborník. Intervaly nesmú byť väčšie než:

- 1/2 roka pre bytové domy alebo v komerčnom sektore
- 1 rok v samostatných alebo dvojdomoch

Interval údržby platí pre všetky nižšie uvedené údržbárske činnosti.

Pre každú údržbovú kontrolu musí byť vyhotovený záznam o údržbe s podrobnosťami o všetkých vykonaných prácach a hlavnými údajmi. Ak sa zistia závady, ktoré nie je možné odstrániť, príslušná osoba musí bezodkladne informovať vlastníka systému/prevádzkovateľa.

7.3 Skúška tesnosti spätnej klapky

- ► Mechanickú páku núdzového zavretia presuňte do zatvorenej polohy „ZU“.
- ► Motorickú klapku nechajte spustiť do zavreta stlačením tlačidla „Klapka“.
- ► Vytočte von uzatváraciu skrutku. ❶
- ► Zatočte dovnútra skúšobný lievik. ❷
- ► Naplňte lievik (príslušenstvo: č. výrobku 70214) vodou až do výšky skúšobného tlaku 10 cm.
- ► Sledujte hladinu náplne v lieviku počas 10 minút a v prípade potreby doplňte náplň, aby sa zachovala pôvodná hladina.

ⓘ Zpätný ventil sa považuje za vodotesný, ak počas tejto doby nie je potrebné doplniť viac ako 0,5 litra vody.

- ► Výsledok zapíšte do prevádzkového denníka alebo protokolu údržby.
- ► Skúšobný lievik vytočte von, uzatváraciu skrutku **vrát. tesnenia** zatočte späť dovnútra.
- ► Mechanickú páku núdzového zavretia presuňte do otvorenej polohy AUF.
- ► Skontrolujte, či je vypúšťací uzáver dobre utesnený (bez medzery).
- ► Otvorte motorom poháňanú klapku stlačením tlačidla „klapka“.

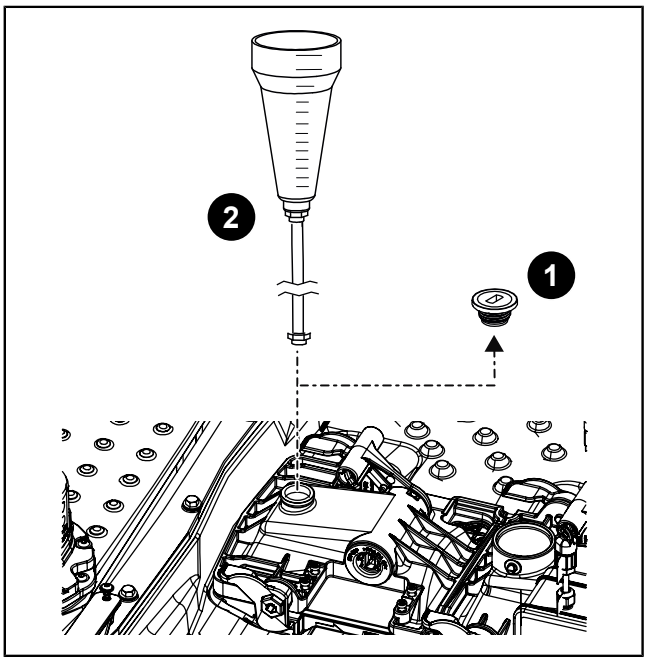

7.4 Funkčná kontrola

- ► Skontrolujte displej spínacieho zariadenia Comfort PLUS, či nemá chybové hlásenia.

Manuálna funkčná skúška na Comfort Plus a aj na spínacom zariadení redundantnej klapky, ak existuje.

- ► Klapku (na strane kanála) zatvorte (stlačením tlačidla „Klapka“).
- ► Zabezpečte prívod (čistá voda).

Manuálna funkčná skúška na spínacom zariadení redundantnej klapky, ak existuje.

- ► Klapku (na strane domu) zatvorte (stlačením tlačidla „Klapka“).
- ► Zabezpečte prívod (čistá voda).
- ► Počkajte, či čerpadlo prečerpáva.
- ► Ak čerpadlo dopravuje, zastavte prívod.
- ► Počkajte do skončenia procesu čerpania. Ak tam sú dve čerpadlá, postup ešte raz zopakujte.
- ► Klapku znova otvorte stlačením tlačidla ručného režimu spínacieho zariadenia Comfort PLUS.
- ► Ak je to potrebné, redundantnú klapku znova otvorte stlačením tlačidla klapky na redundantnom spínaco, zariadení.
- ► Skontrolujte funkciu páky núdzového zatvorenia pomocou krátkeho stlačenia a opätovného otvorenia.

7.5 Pripravte údržbu

NEBEZPEČENSTVO
Ak je zariadenie zabudované v šachte, musia byť splnené opatrenia pre prevenciu nehôd (meranie, resp. nútené vetranie šachty, bezpečnostné popruhy a rozmiestnenia pracovníka a trojnožky atď.).

VAROVANIE
Nebezpečná atmosféra
Nebezpečenstvo výbuchu, nebezpečenstvo udusenia

- ► Pred otvorením nádrže zabezpečte dostatočné vetranie miestnosti.
- ► Udržujte zdroj zapálenia mimo dosahu a nefajčite.

UPOZORNENIE
Tlakové prívodné a výstupné potrubia
Riziko kontaminácie

- ► Pred začatím akýchkoľvek prác vyprázdnite a odtlakujte prívodné a výstupné potrubia.

OZNÁMENIE
Nesprávne čistenie
Polymerové komponenty sa môžu poškodiť alebo stať krehkými.
► Polymérové komponenty čistite iba vodou a čistiacim prostriedkom s neutrálnym pH.

ⓘ Aby bola zaručená prevádzková pripravenosť spätných klapiek počas výpadku prúdu, musia mať batérie dostatočnú napäťovú rezervu. Pri bežných podmienkach použitia podľa zamýšľaného účelu stačí napätie 16 V až do ďalšej predpísanej údržby.
Napätie si viete pozrieť v menu spínacieho zariadenia v časti „aktuálne namerané hodnoty“.

ⓘ Hladina náplne v systémovej nádrži musí byť pod úrovňou upevnenia (príruba čerpadla) čerpadiel.

👁 Neexistuje žiadna stojatá voda (zobrazenie na riadiacej jednotke). Údržba nemôže byť vykonaná, ak je prítomný spätný tok!

👁 Elektrický systém bol skontrolovaný.

► Uistite sa, či nedoteká odpadová voda.

OZNÁMENIE
Čerpadlo beží nasucho
Riziko materiálnej škody
► Uistite sa, že čerpadlo nebeží nasucho.

► Zvyšnú vodu odčerpajte s tlačidlom „Ručný režim“.

► Na zatvorenie klapky (klapiek) použite tlačidlo „Ručné ovládanie“. Ak je nainštalovaná redundantná klapka, zatvorte ju tiež.

► Vypnite riadiacu jednotku a zabezpečte ju proti opätovnému zapnutiu.

7.6 Údržba komponentov protipovodňovej ochrany

VAROVANIE
Živé časti
Nebezpečenstvo úrazu elektrickým prúdom
► Odpojte systém od napájania!
► Zabezpečte, aby bolo elektrické zariadenie počas práce odpojené od napájania.
► Zabezpečte elektrické zariadenia proti opätovnému zapnutiu.

► Demontujte a vyčistite uzamykateľný kryt, klapky a zasúvacie puzdrá klapiek. ❶ ❷ ❸

► Vyčistite interiér v oblasti klapiek. ❹

OZNÁMENIE
Tesnenia uzamykateľného krytu a zasúvacieho krytu (smerom k telu odtoku) sa smú mazávať iba vysokovýkonným mazivom KESSEL (č. art. 681001).

► Potrite tesnenie uzamykateľného krytu a kontaktné plochy zasúvacích častí s nádržou vysokovýkonným mazivom KESSEL (č. art. 681001). ❺

► V prípade potreby môžu byť kontaktné plochy medzi poistnou pákou a klapkami potiahnuté vysoko výkonným mazivom KESSEL.

► Znovu namontujte zasúvateľné kryty klapiek a klapky.

► Uistite sa, že uzamykateľný kryt je v polohe „CLOSED“ (zatvorený).

► Potrite tiež páku na spodnej strane uzamykateľného krytu a jej kontaktnú plochu na klapke vysokovýkonným mazivom KESSEL.

► Nainštalujte uzamykateľný kryt.

► Ak od poslednej údržby došlo k spätnému vzdutiu, demontujte čerpadlo a odkryte ventilačný otvor. Potom znovu namontujte čerpadlo.

► Znovu zapnite riadiacu jednotku.

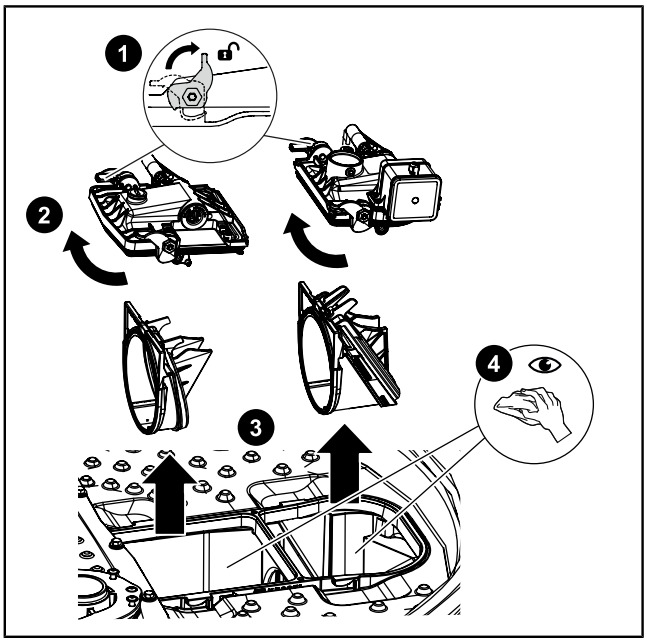

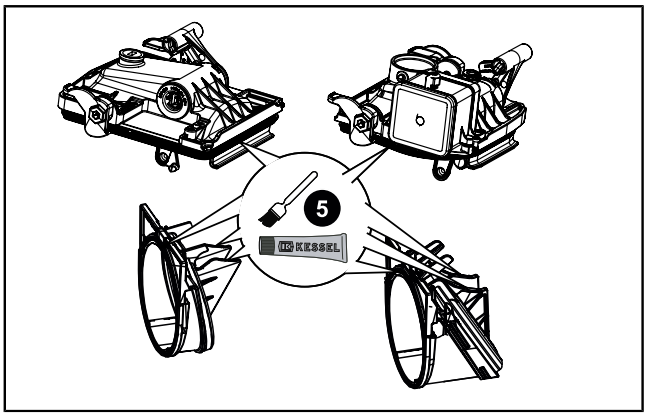

- ► Pomocou tlačidla Ručné ovládanie znovu otvorte klapku (klapky).
- ► Skontrolujte zostávajúce napätie batérie na riadiacej jednotke v časti „aktuálne namerané hodnoty“ a v prípade potreby batérie vymeňte.

7.7 Údržba spätných ventilov

- ► Zatvorte oba uzávery.
- ► Odvzdušnite spätný ventil. Ak po odvzdušnení nedochádza k žiadnym prúdiaciim zvukom, je potrebné vykonať údržbu spätného ventilu. Údržbu spätného ventilu vykonajte nasledovne.
  - – Odskrutkujte šesťhranné skrutky na prírube.
  - – Otvorte uzáver, ktorý sa dá otvoriť jednou rukou.
  - – Odstráňte spätný ventil.
  - – Odstráňte prekážky a/alebo blokujúce predmety.
  - – Vyčistite spätný ventil vo vodnom kúpeli.
- ► Ak sa jeden z uzáverových ventilov ťažko zatvára alebo otvára aj po viacerých pokusoch, je potrebné ho vymeniť.

7.8 Údržba senzorov

VAROVANIE
Živé časti
Nebezpečenstvo úrazu elektrickým prúdom
- ► Odpojte systém od napájania!
- ► Zabezpečte, aby bolo elektrické zariadenie počas práce odpojené od napájania.
- ► Zabezpečte elektrické zariadenia proti opätovnému zapnutiu.

- ► V prípade potreby demontujte a vyčistite ponornú rúrku a tlakovú hadicu alebo snímač hladiny. ❶
- ► Demontujte a vyčistite optické sondy (vrátane redundantných senzorov, ak sú k dispozícii). ❶
- ► Skontrolujte funkciu všetkých optických sond a snímača hladiny, ak je nainštalovaný. ❷ ❸ ❹
- ► Znovu nainštalujte senzory.

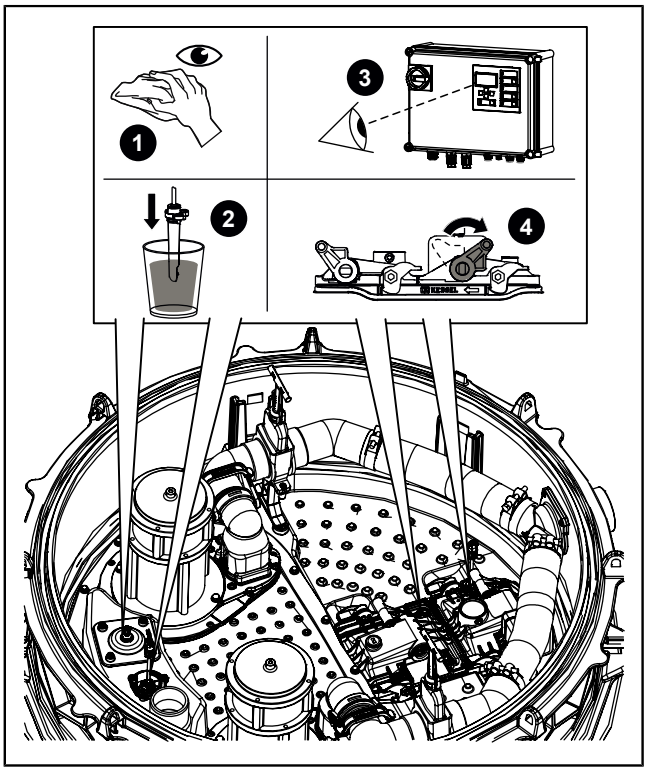

7.9 Vyčistite čerpadlo (čerpadlá)

UPOZORNENIE
Čerpadlo sa počas prevádzky zahrieva
Riziko popálenia
- ► Používajte ochranné rukavice.
- ► Nechajte čerpadlo vychladnúť.

UPOZORNENIE
Čerpadlo je ťažké
Riziko poranenia pri nesprávnej preprave
- ► Čerpadlo zdvíhajte iba za rukoväť.
- ► Všimnite si hmotnosť čerpadla.
- ► V prípade potreby použite zdvíhacie zariadenie.

- ► Odskrutkujte všetky upevňovacie skrutky na prírube.
- ► V prípade potreby zdvihnite čerpadlo (1) za rukoväť pomocou dvoch uvoľňovacích bodov na prírube (2).
- ► Vyčistite čerpadlo.
- ► Vyčistite prírubu čerpadla (4).
- ► Uistite sa, že otvor ventilačný otvor (5) je voľný.
- ► Uistite sa, že tesnenie čerpadla (3) je v bezchybnom stave.
- ► Uistite sa, že čerpadlo nie je poškodené.
- ► Vložte čerpadlo.
- ► Utiahnite všetky upevňovacie skrutky. Uťahovací moment: 7 Nm
- ► V prípade systémov Duo zopakujte postup pre druhé čerpadlo.

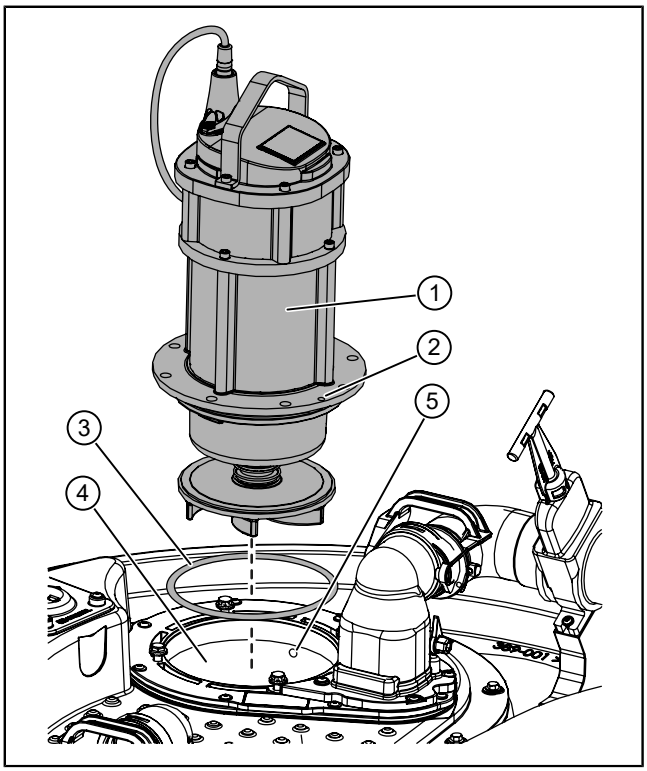

7.10 Dokončite údržbu

- ► Obnovte napájanie.
- ► Vykonajte funkčnú kontrolu.
- ✓ Systém funguje správne.
- ✓ Na riadiacej jednotke sa nezobrazuje žiadna správa o poruche.

8 Oprava

8.1 Vymeňte čerpadlo

Ak je potrebné čerpadlo vymeniť, je možné ho vymeniť bez príslušného kábla. To znamená, že kábel môže zostať nainštalovaný v systéme.

Káblovú priechodku smie inštalovať iba kvalifikovaný elektrikár!

Systém bol odpojený od napájania a zabezpečený proti opätovnému zapnutiu.

VAROVANIE
Živé časti
Nebezpečenstvo úrazu elektrickým prúdom

- Odpojte systém od napájania!
- Zabezpečte, aby bolo elektrické zariadenie počas práce odpojené od napájania.
- Zabezpečte elektrické zariadenia proti opätovnému zapnutiu.

UPOZORNENIE
Čerpadlo sa počas prevádzky zahrieva
Riziko popálenia

- Používajte ochranné rukavice.
- Nechajte čerpadlo vychladnúť.

UPOZORNENIE
Čerpadlo je ťažké
Riziko poranenia pri nesprávnej preprave

- Čerpadlo zdvíhajte iba za rukoväť.
- Všimnite si hmotnosť čerpadla.
- V prípade potreby použite zdvíhacie zariadenie.

OZNÁMENIE
Porucha čerpadla v dôsledku vniknutia vlhkosti

- Kábelovú priechodku demontujte iba v suchom prostredí.

- Na demontáž káblovej priechodky (2) uvoľnite 2 skrutky (1) z káblovej priechodky (2).
- Vyberte čerpadlo (4) z nádrže ().
- Zdvihnite nové čerpadlo do nádrže.
- Odstráňte zaslepovaciu zátku z nového čerpadla.
- Uistite sa, že O-krúžky (3) sú správne osadené na káblovej priechodke (2).
- Namontujte káblovú priechodku (2) na nové čerpadlo pomocou 2 skrutiek (1). Uťahovací moment: 2,7 Nm
- Po dokončení prác skontrolujte a zdokumentujte elektrické čerpadlo v súlade s normou DIN EN 60204-1.
- Vykonajte funkčnú kontrolu čerpadla/systému.

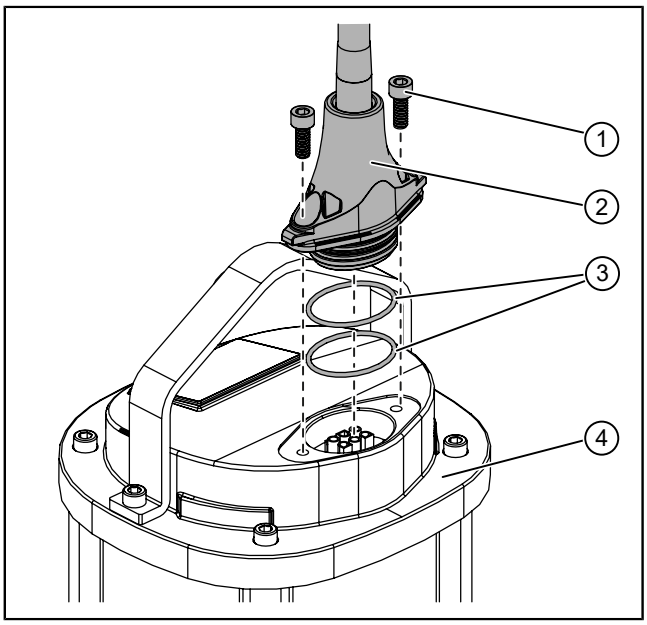

9 Likvidácia

OZNÁMENIE
Výrobky s týmto označením na výrobku, obale alebo sprievodných dokladoch sa nesmú likvidovať spolu s bežným domovým odpadom.

- Odneste výrobok a jeho súčasti do certifikovaného zberného miesta, kde budú recyklované a opätovne použité.
- Pred likvidáciou vyberte batérie a akumulátory, ak sú prítomné, a zlikvidujte ich samostatne.
- Dodržiavajte miestne predpisy.
- Informácie o správnom spôsobe likvidácie získate od miestnych orgánov, v najbližšom stredisku na likvidáciu odpadu alebo u predajcu, u ktorého ste výrobok zakúpili.

Označenie CE

CE -Kennzeichnung / -Marking
21

KESSEL

Gemäß / according EU Nr. 305/2011	DoP 009-604-03
1. Eindeutiger Kenncode des Produkttyps: Name of the construction product	KESSEL Ecolift L mit FKA und Ecolift XL mit FKA / KESSEL Ecolift L with FKA and Ecolift XL with FKA
2. Kennzeichen zur Identifikation / Identification code	gemäß Kennzeichnung according to the relevant marking
3. Vorgesehener Verwendungszweck / Intended use	Schutz gegen Rückstau / Protection against back-water
4. Name und Anschrift des Herstellers / Name and address of the manufacturer	KESSEL SE + Co. KG Bahnhofstraße 31, D-85101 Lenting, Germany
5. System zur Bewertung der Leistungsfähigkeit / National system used for assessment	System 4 Typprüfung durch den Hersteller / System 4 Typ testing by the manufacturer
6. Erklärte Leistung / Declared performance:	

Wesentliche Merkmale / Essential characteristics	**Anforderung / Requirement:**	**Leistung / Performance:**	**Spezifikation/ specification:**
Gasdichtheit / airtightness	Abschnitt / chapter 6.3	Bestanden / Passed	EN 13564-1: 2002-07
Wasserdichtheit / watertightness	Abschnitt / chapter 6.3	Bestanden / Passed	
Wirksamkeit / effectiveness	Abschnitt / chapter 6.1 / 6.3	Bestanden / Passed	
Temperaturbeständigkeit / heat resistance	Abschnitt / chapter 5	Bestanden / Passed	
mechanische Festigkeit / Mechanical endurance	Abschnitt Chapter 5, 6	Bestanden / Passed	
Dauerhaftigkeit / Durability	Abschnitt / Chapter 7	Bestanden / Passed	

Die Leistung der Produkte gemäß Nummer 1 und 2 entspricht der Leistung nach Nummer 7. Verantwortlich für die Erstellung dieser Leistungserklärung ist allein der Hersteller gemäß Nummer 4. / The performance of the product identified in points 1 and 2 is in conformity with the declared performance in point 7. This declaration of performance is issued under the sole responsibility of the manufacturer identified in point 4.

Unterzeichnet für den Hersteller und im Namen des Herstellers von: / Signed for and on behalf of the manufacturer by:

CE -Kennzeichnung / -Marking

21

KESSEL

Gemäß / according EU Nr. 305/2011	DoP 009-605-03
1. Eindeutiger Kenncode des Produkttyps: Name of the construction product	KESSEL Ecolift L mit SWA und Ecolift XL mit SWA / KESSEL Ecolift L with SWA and Ecolift XL with SWA
2. Kennzeichen zur Identifikation / Identification code	gemäß Kennzeichnung according to the relevant marking
3. Vorgesehener Verwendungszweck / Intended use	Schutz gegen Rückstau / Protection against back-water
4. Name und Anschrift des Herstellers / Name and address of the manufacturer	KESSEL SE + Co. KG Bahnhofstraße 31, D-85101 Lenting, Germany
5. System zur Bewertung der Leistungsfähigkeit / National system used for assessment	System 4 Typprüfung durch den Hersteller / System 4 Typ testing by the manufacturer
6. Erklärte Leistung / Declared performance:	

Wesentliche Merkmale / Essential characteristics	**Anforderung / Requirement:**	**Leistung / Performance:**	**Spezifikation/ specification:**
Gasdichtheit / airtightness	Abschnitt / chapter 6.2	Bestanden / Passed	
Wasserdichtheit / watertightness	Abschnitt / chapter 6.2	Bestanden / Passed	EN 13564-1: 2002-07
Wirksamkeit / effectiveness	Abschnitt / chapter 6.1 / 6.2	Bestanden / Passed	
Temperaturbeständigkeit / heat resistance	Abschnitt / chapter 5	Bestanden / Passed	
mechanische Festigkeit / Mechanical endurance	Abschnitt Chapter 5, 6	Bestanden / Passed	
Dauerhaftigkeit / Durability	Abschnitt / Chapter 7	Bestanden / Passed	

Die Leistung der Produkte gemäß Nummer 1 und 2 entspricht der Leistung nach Nummer 7. Verantwortlich für die Erstellung dieser Leistungserklärung ist allein der Hersteller gemäß Nummer 4. / The performance of the product identified in points 1 and 2 is in conformity with the declared performance in point 7. This declaration of performance is issued under the sole responsibility of the manufacturer identified in point 4.

Unterzeichnet für den Hersteller und im Namen des Herstellers von: / Signed for and on behalf of the manufacturer by:

Vyhlásenie o zhode EÚ

EU Konformitätserklärung / EU Declaration of Conformity

KESSEL

Dokumentennummer / doc. number	Original DoC 009-604-03
Hersteller / manufacturer	KESSEL SE + Co. KG, Bahnhofstraße 31, D-85101 Lenting
Produktbezeichnung / product name	KESSEL Ecolift L mit FKA und Ecolift XL mit FKA / KESSEL Ecolift L with FKA and Ecolift XL with FKA
Kennzeichen zur Identifikation / Identification code	gemäß Kennzeichnung according to the relevant marking

Berücksichtigte Richtlinie/n / directive/s considered:

2006/42/EG 2006/42/EC	Maschinenrichtlinie / (MRL) und gemäß Anhang 1. §1.5.1 auch die Nieder-spannungsrichtlinie 2014/35/EU / Directive on machinery (MD) and accord-ing to annex 1 §1.5.1 also the low voltage directive 2014/35/EU (LVD)
2014/30/EU	Elektromagnetische Verträglichkeit / (EMV) Directive on electromagnetic compatibility (EMC)
2011/65/EU	Richtlinie zur Beschränkung der Verwendung bestimmter gefährlicher Stoffe in Elektro- und Elektronikgeräten RzGS) / Directive on the restriction of the use of certain hazardous substances in electrical and electronic equipment (RoHS)

Zugrunde gelegte Normen / Relevant standards:

EN 60204-1: 2018	Sicherheit von Maschinen - Elektrische Ausrüstung von Maschinen - Teil 1: Allgemeine Anforderungen / Safety of machinery - Electrical equipment of machines - Part 1: General requirements
EN IEC 61000-6-2: 2019	Elektromagnetische Verträglichkeit (EMV) - Teil 6-2: Fachgrundnormen - Störfestigkeit für Industriebereiche / Electromagnetic compatibility (EMC) - Part 6-2: Generic standards - Immunity standard for industrial environments
EN IEC 61000-6-3: 2021	Elektromagnetische Verträglichkeit (EMV) - Teil 6-3: Fachgrundnormen - Störaussendung von Geräten in Wohnbereichen / Electromagnetic compatibility (EMC) - Part 6-3: Generic standards - Emission standard for equipment in residential environments
EN IEC 63000: 2018	Technische Dokumentation zur Beurteilung von Elektro- und Elektronikgeräten hinsichtlich der Beschränkung gefährlicher Stoffe / Technical documentation for the assessment of electrical and electronic products with respect to the restriction of hazardous substances
Wir als Hersteller erklären in alleiniger Verantwortung die Übereinstimmung der obengenannten Produkte mit den angeführten Harmonisierungsvorschriften der EU. Die aufgeführten einschlägigen harmonisierten Normen der EU wurden für die Konformität zugrunde gelegt. / As manufacturer we declare under the sole responsibility that the above listed products are in conformity with the relevant harmonisation legislation of the European Community as listed. The listed relevant harmonised standards are used to declare the conformity.	

Lenting, 2024-09-19

E. Thiemt
Vorstand Technik / Managing Board

i.V. R. Priller
Dokumentenverantwortlicher / Responsible for Doc.

SK

EU Konformitätserklärung / EU Declaration of Conformity

KESSEL

Dokumentennummer / doc. number	Original DoC 009-605-03
Hersteller / manufacturer	KESSEL SE + Co. KG, Bahnhofstraße 31, D-85101 Lenting
Produktbezeichnung / product name	KESSEL Ecolift L mit SWA und Ecolift XL mit SWA / KESSEL Ecolift L with SWA and Ecolift XL with SWA
Kennzeichen zur Identifikation / Identification code	gemäß Kennzeichnung according to the relevant marking

Berücksichtigte Richtlinie/n / directive/s considered:

2014/30/EU	Elektromagnetische Verträglichkeit / (EMV) Directive on electromagnetic compatibility (EMC)
2014/35/EU	Niederspannungsrichtlinie / Low voltage directive (LVD)
2011/65/EU	Richtlinie zur Beschränkung der Verwendung bestimmter gefährlicher Stoffe in Elektro- und Elektronikgeräten / Directive on the restriction of the use of certain hazardous substances in electrical and electronic equipment (RoHS)

Zugrunde gelegte Normen / Relevant standards:

EN IEC 61000-6-3: 2021	Elektromagnetische Verträglichkeit (EMV)- Teil 6-3: Störaussendung für Wohnbereichen / Electromagnetic compatibility (EMC) - Part 6-3: Emission standard for equipment in residential environments
EN 60204-1: 2018	Sicherheit von Maschinen - Elektrische Ausrüstung von Maschinen- Teil 1: Allgemeine Anforderungen / Safety of machinery – Electrical equipment of machines – part 1 – General requirements
EN IEC 63000: 2018	Technische Dokumentation zur Beurteilung von Elektro- und Elektronikgeräten hinsichtlich der Beschränkung gefährlicher Stoffe / Technical documentation for the assessment of electrical and electronic products with respect to the restriction of hazardous substances

Wir als Hersteller erklären die Übereinstimmung der obengenannten Produkte mit den angeführten Harmonisierungsvorschriften der EU. Die aufgeführten einschlägigen harmonisierten Normen der EU und ggf. weiterer Spezifikationen wurden für die Konformität zugrunde gelegt. Im Falle von Änderungen an den Produkten, die nicht durch die KESSEL AG freigegeben wurden, verliert diese Konformitätserklärung ihre Gültigkeit. /
As manufacturer we declare that the above listed products are in conformity with the relevant harmonisation legislation of the European Community as listed. The listed relevant harmonised standards and other related specifications are used to declare the conformity. If any modifications which have not been approved by KESSEL AG are made to the products, this Declaration of Conformity is no longer valid.

Lenting, 2024-09-19

E. Thiemt
Vorstand Technik / Managing Board

i.V. R. Priller
Dokumentenverantwortlicher / Responsible for Doc.

016-945SK

Zaregistrujte svoj produkt online a získajte rýchlejšiu pomoc
https://www.kessel.de/service/produktregistrierung
KESSEL SE + Co. KG, Bahnhofstr. 31, 85101 Lenting, Deutschland